ELEVATEURS

FI.TIM

VEHICLE LIFTS & FAST COLISION REPAIR

BANCS RAPIDES

TECHNOLOGIE INNOVANTE POUR LE LEVAGE ET LA REPARATION

CATALOGUE

Version française

2024

FI.TIM
LIFTS & BENCHES - COLLISION REPAIR

INDEX

A	Présentation		Page 03
B	Elévateurs posés au sol		Page 05
C	Elévateurs éncastrés dans le sol		Page 10
D	Elévateurs avec supports de prise sous roues encastrés dans le sol	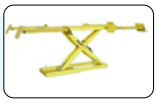	Page 19
E	Elévateur MASTER 5000 posé au sol ou encastré dans le sol		Page 23
F	Elévateurs ATEX pour cabines de peintures et aires de préparation	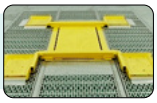	Page 28
G	Flat Lift		Page 30
H	PULLINGLIFT - JOLLYPULL Smart Repair		Page 33
I	Bancs de redressage posés au sol		Page 40
L	Bancs de redressage encastrés dans le sol		Page 50
M	Banc de redressage MASTER 5000 posé au sol ou encastré dans le sol		Page 59
N	Galvanisation à chaud 450°C		Page 68
O	Systèmes de fixation		Page 69
P	Options et mesure		Page 83
Q	Elévateurs et bancs de redressage spécifiques - MLS - STEP		Page 88

FI.TIM, spécialisée dans la conception et la fabrication d'élévateurs et de bancs rapides pour carrosserie, est toujours attentif à l'évolution du secteur de l'automobile, consacre beaucoup de temps et nombreuses ressources pour la recherche et l'innovation au but de mettre à la disposition des réparateurs d'automobiles, les plus modernes technologies pour accélérer et rendre le travail de réparation des voitures dans la carrosserie, plus confortable.

Les nombreux **brevets FI.TIM** accompagnent l'évolution technologique des 30 dernières années, de l'élévateur **SPAZIOLIFT** pour les grands bancs (brevet du 1989) en passant par l'ancien **MINIBENCH** encastré dans le sol, après **l'EQUERRE DE TRACTION A DOUBLE ROTATION HORIZONTALE**; dans la suite on passe à la technologie **Power FI.TIM Energy** pour les élévateurs et les bancs posés au sol ou encastrés dans le sol avec un profil bas, aux systèmes de fixation **JOLLIFAST** et **KITFIX**, à la technologie de pointe du **MLS** et du **STEP**, avec les dernières technologies de **PULLINGLIFT Smart Repair, JOLLYPULL, MASTER 5000** et **FLAT LINE**.

Les reconnaissances reçues en Allemagne en 1998 et 2000 sont une garantie supplémentaire de la qualité et de la solidité des produits FI.TIM.

Les produits FI.TIM sont vendus dans le monde entier par distributeurs et revendeurs spécialisés. Les produits du catalogue suivant résument le plus grand choix actuel d'élévateurs et de bancs pour réparation rapide des collisions avec des caractéristiques qui s'adaptent aux exigences les plus variées.

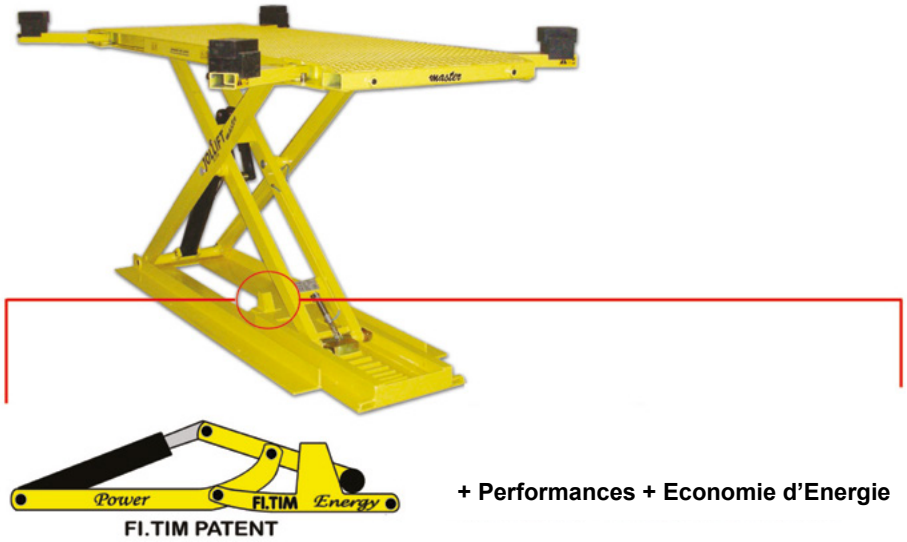

FI.TIM PATENT

+ Performances + Economie d'Energie

Le système POWER FI.TIM ENERGY, l'un des brevets les plus importants de FI.TIM, qui permet des grandes performances avec une consommation d'énergie reduite. Il se compose d'un levier basculant de début course qui fonctionne grâce à un rouleau sur un support incliné. L'utilisation du support incliné nécessite moins d'énergie de levage, ce qui réduit la consommation électrique du moteur. Il favorise la possibilité d'obtenir des élévateurs surbaissés avec une grande capacité dès le début de la course ascendante.

C'est un dispositif présent sur tous les élévateurs et bancs JOLLIFT posés au sol et sur certains encastrés dans le sol.

Les produits plus récents contiennent 3 différentes technologies innovantes qui ont obtenu les brevets internationaux respectifs.

La technologie PULLINGLIFT / JOLLYPULL pour le smart repair facilite / accélère et rends confortables les petites réparations grâce à la légèreté du petit mais puissante équerre de traction couplé à l'élévateur.

La technologie MASTER 5000 permet de lever des véhicules jusqu'à 5 tons de poids de façon extrêmement rapide et sans effort grâce aux mêmes supports de levage qui peuvent être déplacés le long de la plateforme de l'élévateur au moyen de roulements qui permettent de soulever le véhicule par les roues ou avec les roues libres ou même en combinaison.

La technologie FLAT LIFT, dans ses 4 versions d'élévateurs actuels, obtient des objectifs jamais atteints auparavant dans le rapport entre hauteur minimale entièrement fermé et capacité de charge.

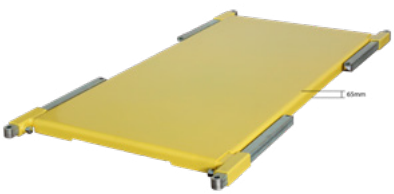

JOLLIFT 1330 N
Capacité maximale 3000 kg

Hauteur minimale 96 mm
Hauteur de levage 1300 mm

JOLLIFT 1335 N
Capacité maximale 3500 kg

Hauteur minimale 105 mm
Hauteur de levage 1300 mm

JOLLIFT MASTER 35 N
Capacité maximale 3500 kg

Hauteur minimale 105 mm
Hauteur de levage 1580 mm

Caractéristiques principales

Levage par tampons avec roues libres ou par supports de prise sous roues

Hauteur réduite avec élévateur entièrement fermé (96 mm sur JOLLIFT 1330 N) grâce au brevet POWER FI.TIM ENERGY

Equipement “ST”

Equipement “4P”

Disponibles 3 types d’alimentation:
EH = électrohydraulique
PH = oléopneumatique
PE = pneumo-électrohydraulique

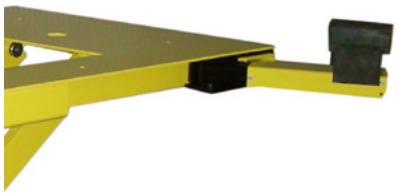

Les bras de levage téléscopiques restent à l’intérieur de l’encombrement du véhicule soulevé, pour la sécurité des personnes travaillant à proximité du véhicule

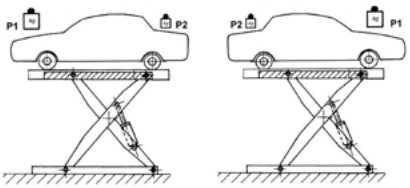

Charge réversible, la partie plus lourde (côté du moteur) sur les deux côtés

Sécurités

Arrêt de sécurité en descente
Signal sonore en descente

Sécurité mécanique de l’élévateur

Arrêt d’urgence équipé de système de verrouillage contre l’utilisation non autorisée

Butées extérieures et intérieures d’arrêt roues placées sur les supports de prise sous roues

FI.TIM
LIFTS & BENCHES - COLLISION REPAIR

Options principales

Option “ST”

Option “4P”

4P - supports de prise sous roues, disponibles comme option sur tous les modèles d’élévateurs posés au sol; ils accélérent encore de plus la mise en place du véhicule sur l’élévateur et ils évitent les flexions de la structure du véhicule même

AUT - dispositif automatique pour ouverture/fermeture des bras de levage sur les modèles JO1335 N - JOMASTER35 N

Tampons JO RUB 70 soulévés / réglables

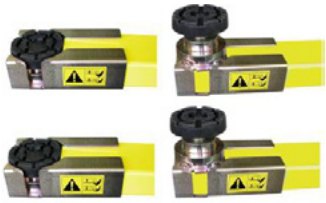

Tampons JO B90 13, ils restent à bord du bras de levage

JOLLIFT 1330 N

Capacité maximale 3000 kg
Hauteur maximale 96 mm
Hauteur de levage 1300 mm
(sur les tampons d'appui)

Version ST

avec verrouillage et déverrouillage automatique de la rotation des bras de levage
(Norme EN 1493:2022)

EH
Unité de commande
Electrohydraulique

PH
Unité de commande
Oléopneumatique

PE
Unité de commande
Pneumo-électrohydraulique

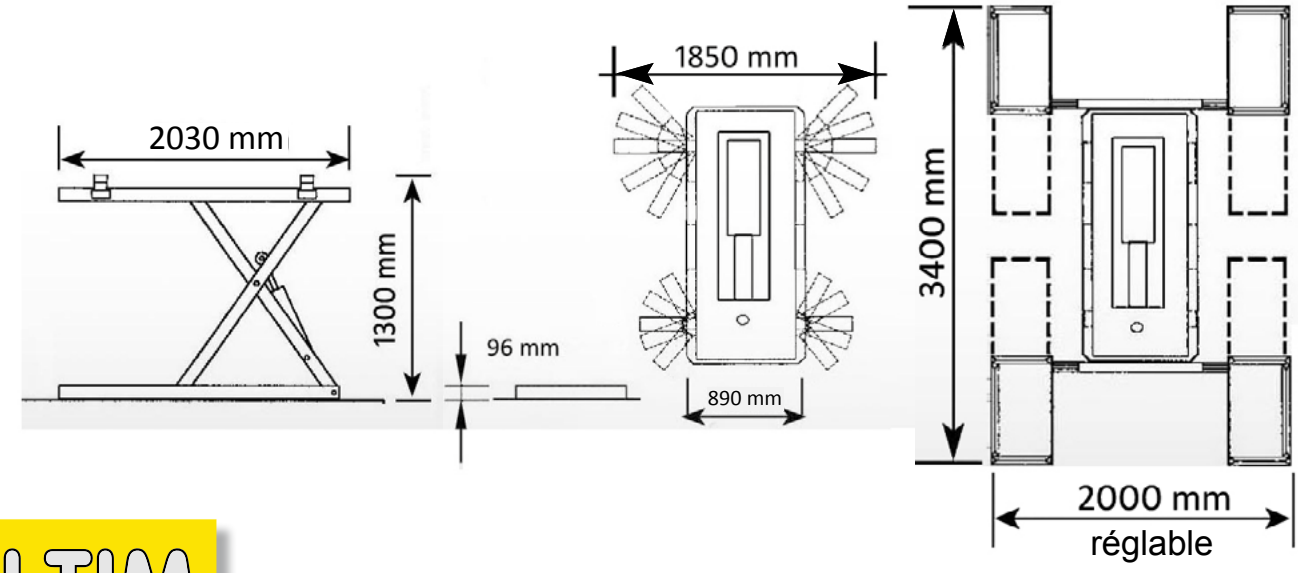

JOLLIFT 1335 N

Capacité maximale 3500 kg
Hauteur maximale 105 mm
Hauteur de levage 1300 mm
(sur les tampons d'appui)

Version ST

avec verrouillage et déverrouillage automatique de la rotation des bras de levage
(Norme EN 1493:2022)

EH
Unité de commande
Electrohydraulique

PH
Unité de commande
Oléopneumatique

PE
Unité de commande
Pne

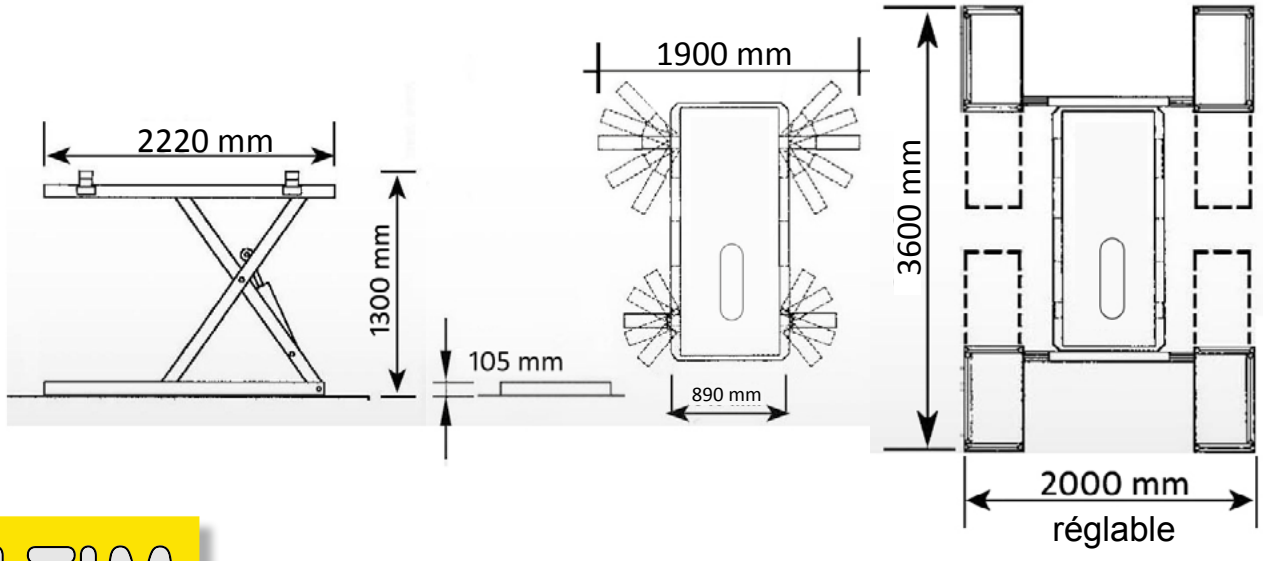

FI.TIM
LIFTS & BENCHES - COLLISION REPAIR

JOLLIFT MASTER 35 N

Capacité maximale 3500 kg
Hauteur maximale 105 mm
Hauteur de levage 1580 mm
(sur le plan superieur)

Version ST

avec verrouillage et déverrouillage automatique de la rotation des bras de levage
(Norme EN 1493:2022)

EH
Unité de commande
Electrohydraulique

PE
Unité de commande
Pneumo-électrohydraulique

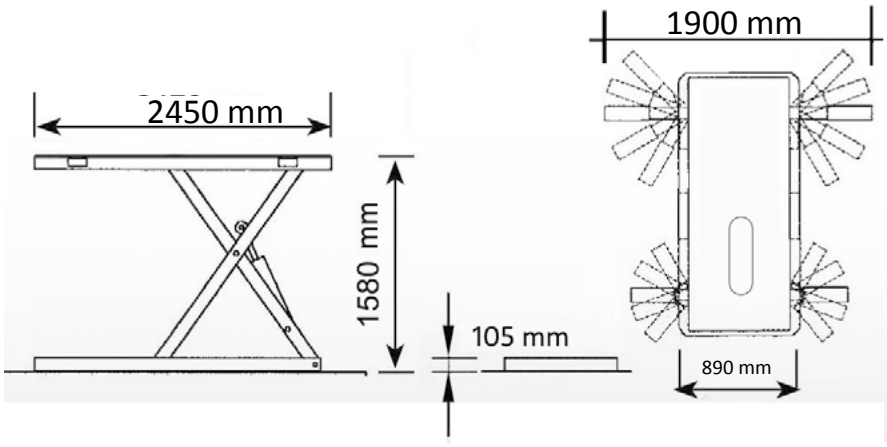

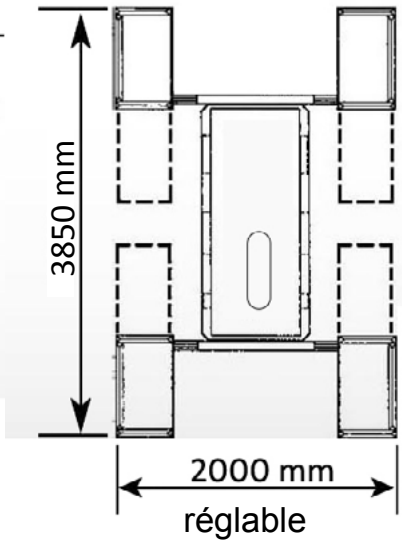

JOLLIFT 1200 N
Capacité maximale 3000 kg
Hauteur de levage 1100 mm
Profondeur fosse 260 mm

JOLLIFT 1235 N
Capacité maximale 3500 kg
Hauteur de levage 1100 mm
Profondeur fosse 260 mm

JOLLIFT COMPACT 13-196-30 N
Capacité maximale 3000 kg
Hauteur de levage 1170 mm
Profondeur fosse 140 mm

JOLLIFT COMPACT 13-220-35 N
Capacité maximale 3500 kg
Hauteur de levage 1170 mm
Profondeur fosse 140 mm

JOLLIFT 1635 N
Capacité maximale 3500 kg
Hauteur de levage 1480 mm
Profondeur fosse 260 mm

JOLLIFT 1835 N
Capacité maximale 3500 kg
Hauteur de levage 1560 mm
Profondeur fosse 300 mm

Caractéristiques principales

Levage par tampons avec roues libres ou par supports de prise sous roues

Equipement “ST”

Equipement “4P”

Tôle emboutiée antidérapante

Cadre de périmètre fosse

EH

PH

PE

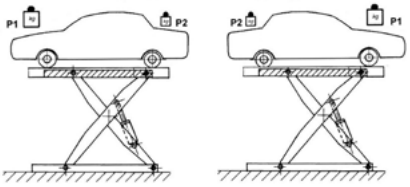

Charge réversible, la partie plus lourde (côté du moteur) sur les deux côtés

Disponibles 3 types d’alimentation:
EH = électrohydraulique
PH = oléopneumatique
PE = pneumo-électrohydraulique

FI.TIM
LIFTS & BENCHES - COLLISION REPAIR

Sécurités

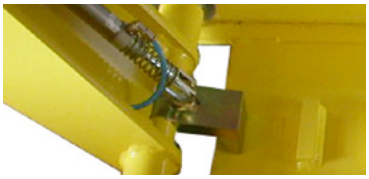

Sécurité mécanique de l'élévateur

Arrêt d'urgence équipé de système de verrouillage contre l'utilisation non autorisée

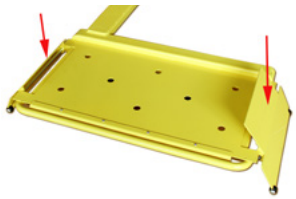

Butées extérieures et intérieures d'arrêt roues placées sur les supports de prise sous roues

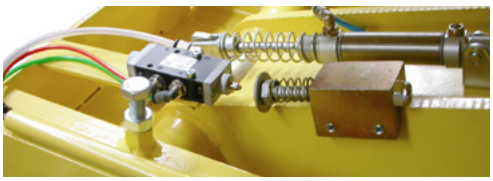

Arrêt de sécurité à la sortie de la fosse, contre le dommage de la partie inférieure du véhicule

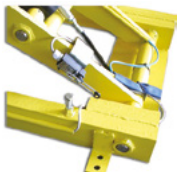

Arrêt de sécurité en descente
Signal sonore en descente

Les bras de levage téléscopiques restent à l'intérieur de l'encombrement du véhicule soulévé, pour la sécurité des personnes travaillant à proximité du véhicule

Options principales

Option "ST"

Tampons JO RUB 70 soulévés / réglables

Option "4P"

4P - supports de prise roues complets de traverses de fixation, disponibles comme option sur tous les modèles d'élévateurs encastrés dans le sol; ils accélérent encore de plus la mise en place du véhicule sur l'élévateur et ils évitent les flexions de la structure du véhicule même

AUT - dispositif automatique pour ouverture/fermeture des bras de levage

C Elévateurs encastrés dans le sol

FI.TIM
LIFTS & BENCHES - COLLISION REPAIR

JOLLIFT 1200 N

Capacité maximale 3000 kg
Hauteur minimale 0 mm
Hauteur de levage 1100 mm
(sur les tampons d'appui)

Version ST

avec verrouillage et déverrouillage automatique de la rotation des bras de levage
(Norme EN 1493:2022)

EH
Unité de commande
Electrohydraulique

PH
Unité de commande
Oléopneumatique

PE
Unité de commande
Pneumo-électrohydraulique

Dimensions minimales de la fosse:
Longueur = 2000 mm
Largeur = 660 mm (avec cadre de périmètre fosse)
Largeur = 640 mm (sans cadre de périmètre fosse)
Profondeur = 260 mm

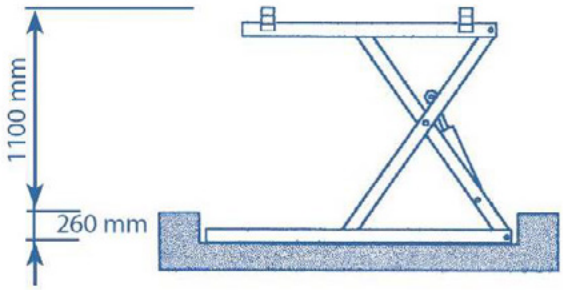

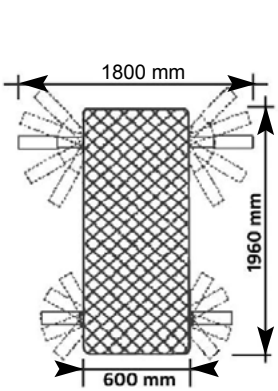

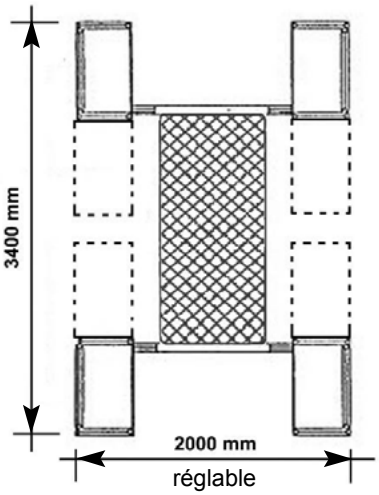

FI.TIM
LIFTS & BENCHES - COLLISION REPAIR

JOLLIFT 1235 N

Capacité max 3500 kg
Hauteur minimale 0 mm
Hauteur de levage 1100 mm
(sur les tampons d'appui)

Version ST
avec verrouillage et déverrouillage automatique de la rotation des bras de levage
(Norme EN 1493:2022)

EH
Unité de commande
Electrohydraulique

PH
Unité de commande
Oléopneumatique

PE
Unité de commande
Pneumo-électrohydraulique

Dimensions minimales de la fosse:
Longueur = 2250 mm
Largeur = 720 mm
Profondeur = 260 mm

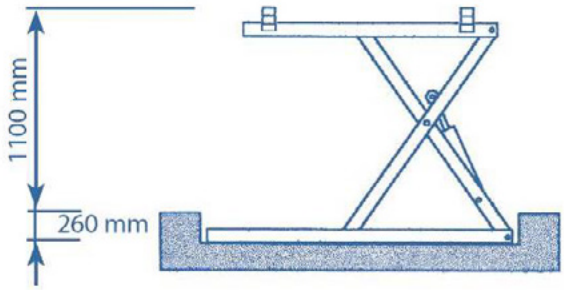

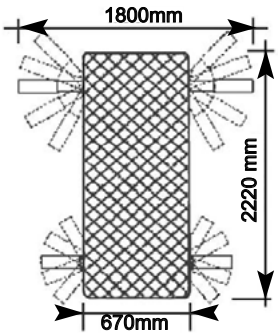

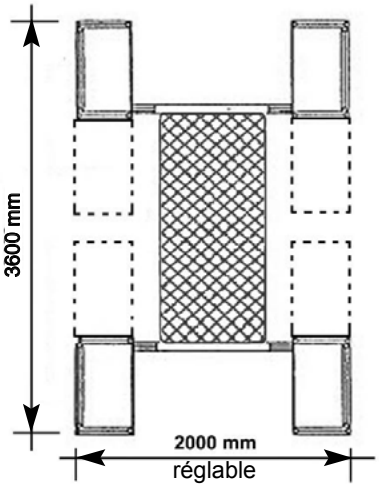

FI.TIM
LIFTS & BENCHES - COLLISION REPAIR

JOLLIFT COMPACT 13-196-30 N

Capacité max 3000 kg
Hauteur minimale 0 mm
Hauteur de levage 1170 mm
(sur les tampons d'appui)

Version ST
avec verrouillage et déverrouillage automatique de la rotation des bras de levage
(Norme EN 1493:2022)

PH
Unité de commande
Oléopneumatique

PE
Unité de commande
Pneumo-électrohydraulique

Dimensions minimales de la fosse:
Longueur = 2000 mm
Largeur = 800 mm
Profondeur = 140 mm

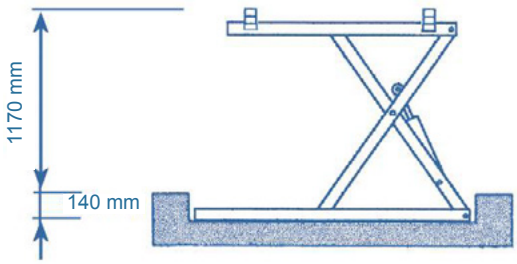

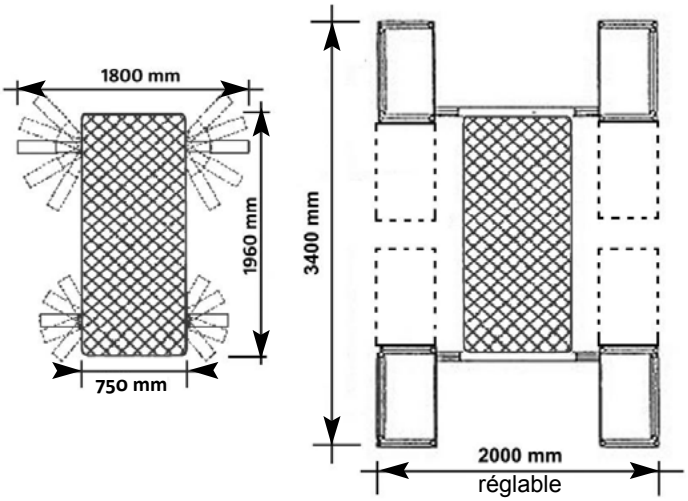

JOLLIFT COMPACT 13-220-35 N

Capacité max 3500 kg
Hauteur minimale 0 mm
Hauteur de levage 1170 mm
(sur les tampons d'appui)

Version ST
avec verrouillage et déverrouillage automatique de la rotation des bras de levage
(Norme EN 1493:2022)

PH
Unité de commande
Oléopneumatique

PE
Unité de commande
Pneumo-électrohydraulique

Dimensions minimales de la fosse:
Longueur = 2250 mm
Largeur = 800 mm
Profondeur = 140 mm

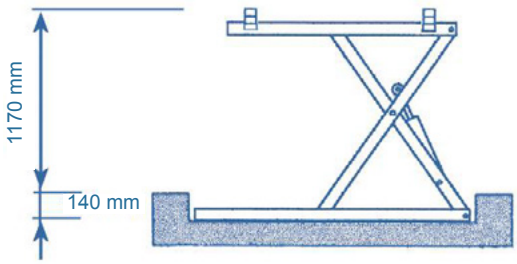

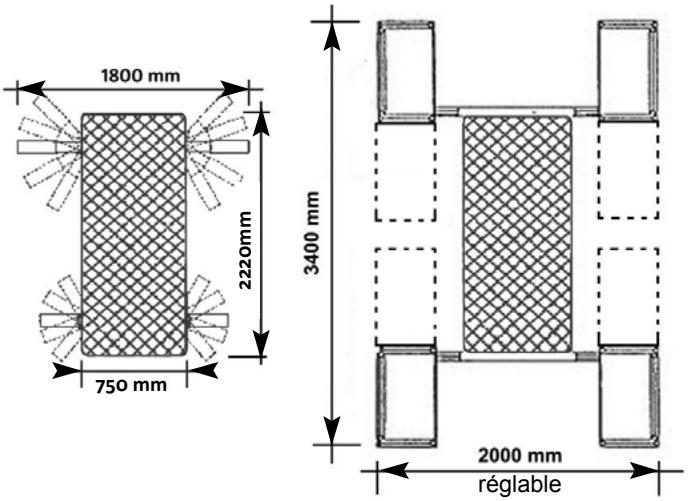

FI.TIM
LIFTS & BENCHES - COLLISION REPAIR

JOLLIFT 1635 N

Capacité max 3500 kg
Hauteur minimale 0 mm
Hauteur de levage 1480 mm
(sur les tampons d'appui)

Version ST

avec verrouillage et déverrouillage automatique de la rotation des bras de levage
(Norme EN 1493:2022)

EH
Unité de commande
Electrohydraulique

PE
Unité de commande
Pneumo-électrohydraulique

Dimensions minimales de la fosse:
Longueur = 2250 mm
Largeur = 720 mm
Profondeur = 260 mm

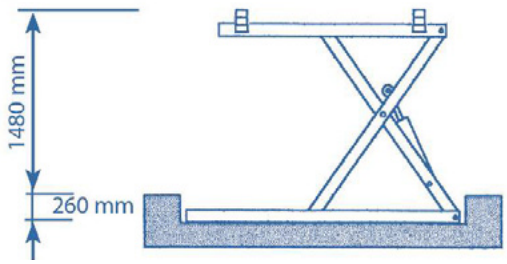

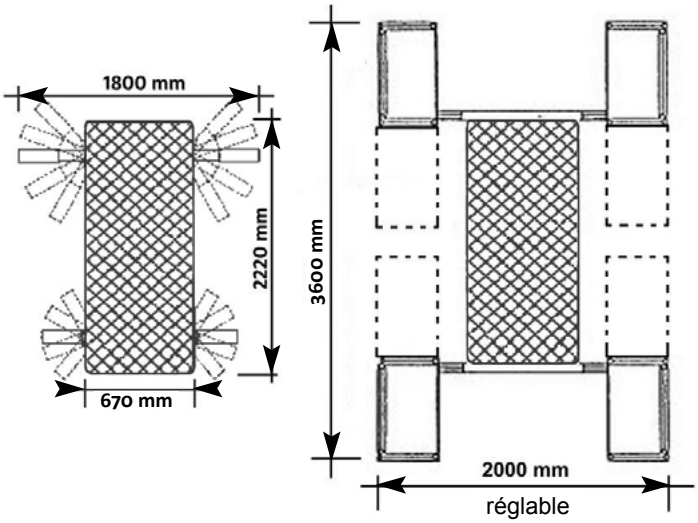

FI.TIM
LIFTS & BENCHES - COLLISION REPAIR

JOLLIFT 1835 N

Capacité max 3500 kg
Hauteur minimale 0 mm
Hauteur de levage 1560 mm
(sur le plan superieur)

Version ST
avec verrouillage et déverrouillage automatique de la rotation des bras de levage
(Norme EN 1493:2022)

EH
Unité de commande
Electrohydraulique

PE
Unité de commande
Pneumo-élctrohydraulique

Dimensions minimales de la fosse:
Longueur = 2400 mm
Largeur = 800 mm
Profondeur = 300 mm

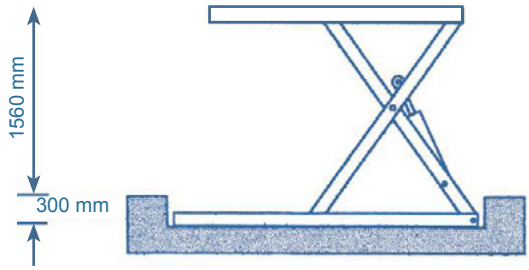

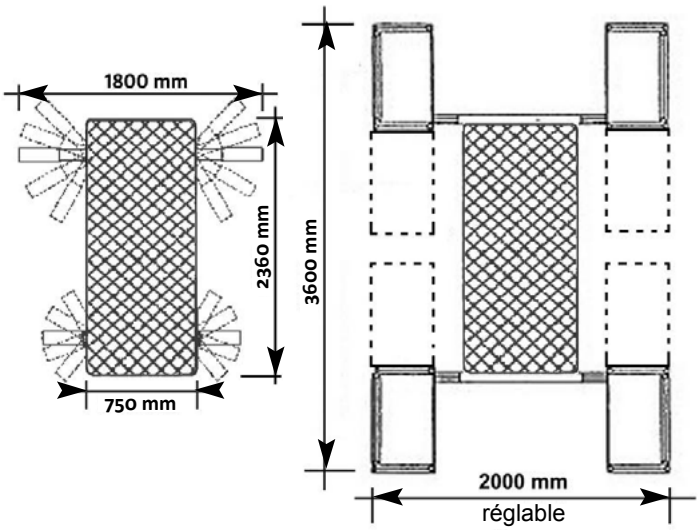

FI.TIM
LIFTS & BENCHES - COLLISION REPAIR

JOLLIFT MASTER L8
Capacité maximale 3000 kg

Hauteur de levage 1440 mm
Profondeur fosse 130 mm

JOLLIFT 30
Capacité maximale 3000 kg

Hauteur de levage 1000 mm
Profondeur fosse 260 mm

JOLLIFT 35
Capacité maximale 3500 kg

Hauteur de levage 1360 mm
Profondeur fosse 300 mm

Caractéristiques principales

Levage par supports de prise sous roues

Levage standard par supports de prise sous roues

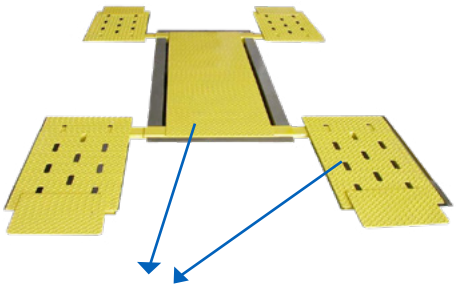

Tôle emboutiée antidérapante

EH

PH

PE

Disponibles 3 types d'alimentation:
EH = Electrohydraulique
PH = Oléopneumatique
PE = Pneumo-électrohydraulique

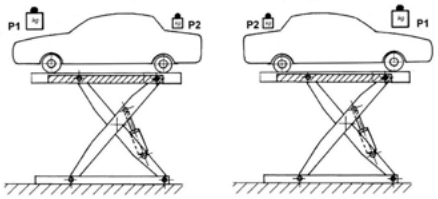

Charge réversible, la partie plus lourde (côté du moteur) sur les deux côtés

Sécurités

Sécurité mécanique élévateur

Arrêt d'urgence équipé de système de verrouillage contre l'utilisation non autorisée

Arrêt de sécurité en descente
Signal sonore en descente

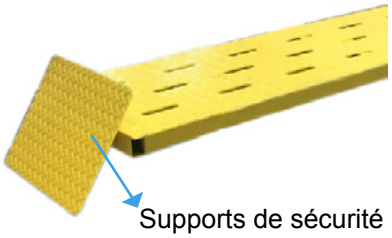

Supports de sécurité basculants

FI.TIM
LIFTS & BENCHES - COLLISION REPAIR

JOLLIFT MASTER L8

Capacité maximale 3000 kg
Hauteur minimale 0 mm
Hauteur de levage 1440 mm

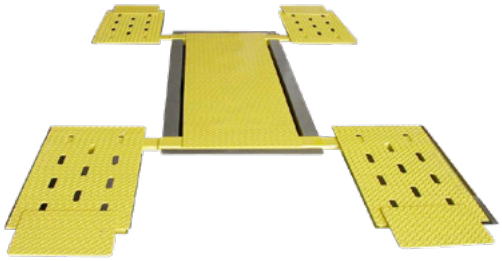

EH
Unité de commande
Electrohydaulique

PE
Unité de commande
Pneumo-électrohydraulique

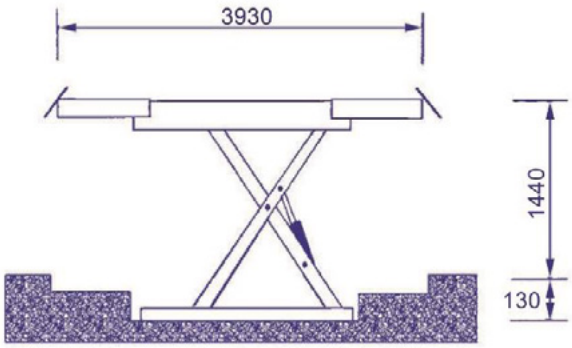

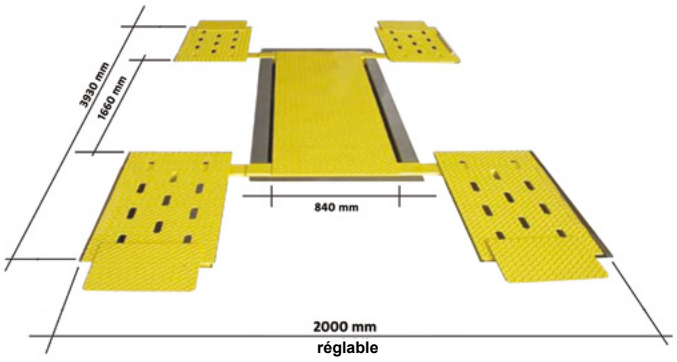

JOLLIFT 30

Capacité maximale 3000 kg
Hauteur minimale 0 mm
Hauteur de levage 1000 mm

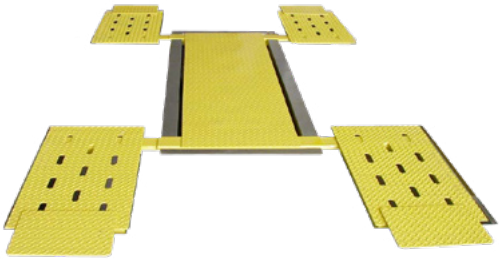

EH
Unité de commande
Electrohydaulique

PH
Unité de commande
Oléo-pneumatique

PE
Unité de commande
Pneumo-électrohydraulique

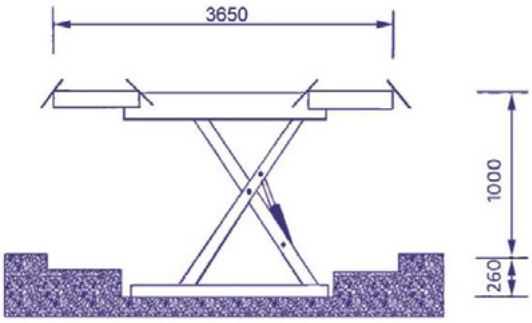

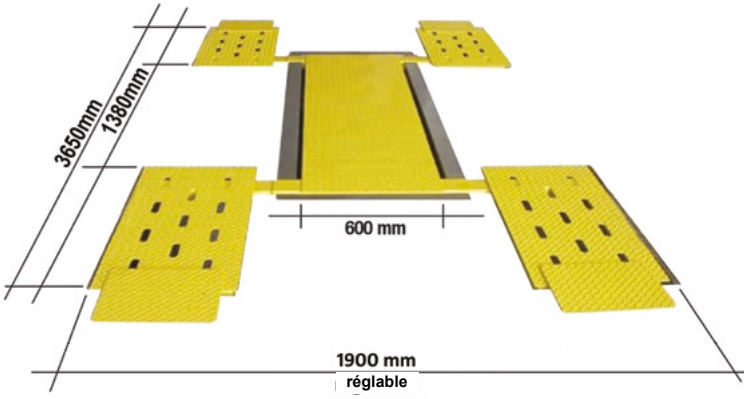

JOLLIFT 35

Capacité maximale 3500 kg
Hauteur minimale 0 mm
Hauteur de levage 1360 mm

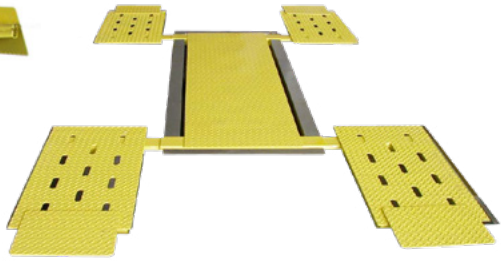

EH
Unité de commande
Electrohydraulique

PE
Unité de commande
Pneumo-électrohydraulique

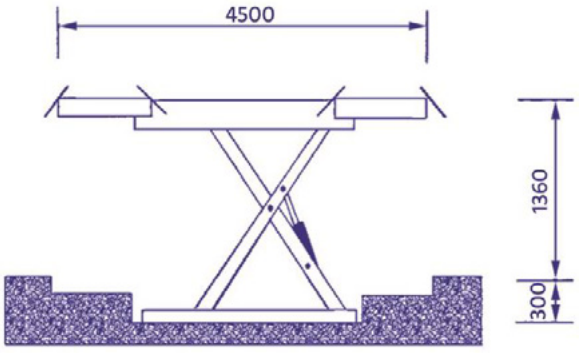

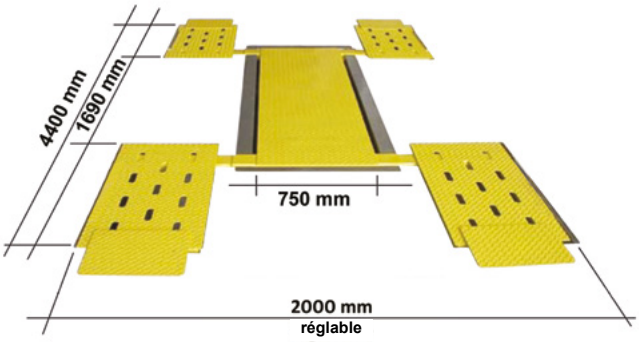

ELEVATEUR POUR
VOITURES - FOURGONETTES - PICKUP - SUV - UTILITAIRES - CAMPING CAR

MASTER 5000 ES
POSE AU SOL
Capacité maximale 5000 kg

Hauteur minimale 120 mm (sur le plan supérieure)
Hauteur utile 1380 mm (sur le support de levage où la roue est posée)

MASTER 5000 IN
ENCASTRE DANS LE SOL
Capacité maximale 5000 kg

Hauteur minimale 0 mm (sur le plan supérieure)
Hauteur utile 1380 mm (sur le support de levage où la roue est posée)

Caractéristiques principales

Mêmes supports de levage par roues et par tampons sous caisse

Levage standard par supports de prise sous roues

EH = unité de commande électrohydraulique complète de commande à distance

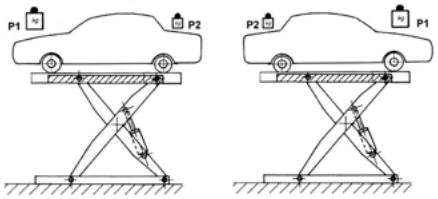

Charge réversible, la partie plus lourde (côté du moteur) sur les deux côtés

Sécurités

Sécurité mécanique élévateur

Arrêt d'urgence équipé de système de verrouillage contre l'utilisation non autorisée

Butées extérieures et intérieures d'arrêt roues placées sur les supports de prise sous roues

Arrêt de sécurité en descente
Signal sonore en descente

Options principales

Tampons bas réglables en hauteur pour voitures

Tampons hauts réglables en hauteur pour utilitaires

FI.TIM
LIFTS & BENCHES - COLLISION REPAIR

E Elévateur MASTER 5000 posé au sol ou éncastré dans le sol

FI.TIM
LIFTS & BENCHES - COLLISION REPAIR

E Elévateur MASTER 5000 posé au sol ou éncastré dans le sol

E Elévateur MASTER 5000 posé au sol ou éncastré dans le sol

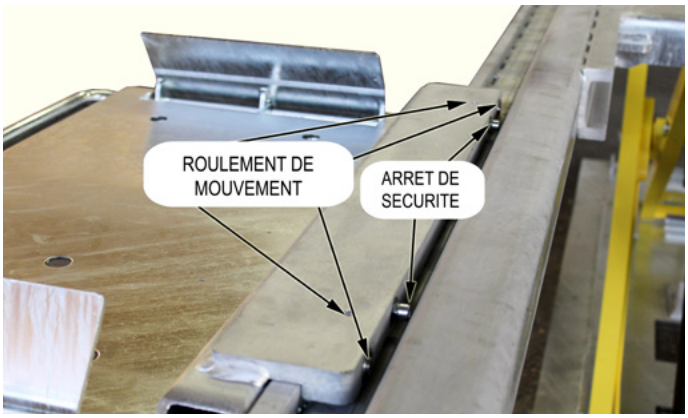

Roulements pour déplacer facilement les supports de levage

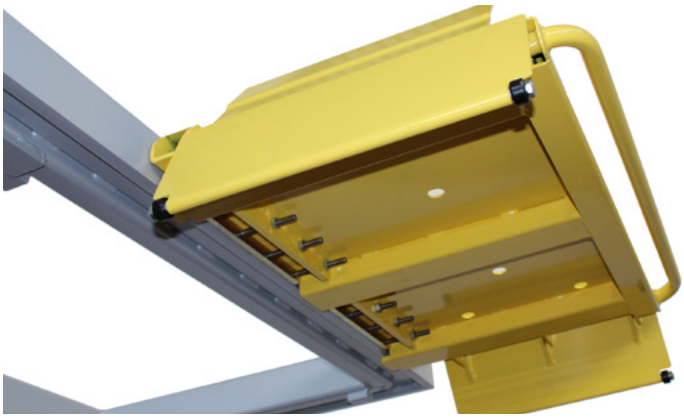

Réglage inclinaison / alignement des supports de levage

FI.TIM
LIFTS & BENCHES - COLLISION REPAIR

Brevet registré

MASTER 5000 IN
ENCASTRE DANS LE SOL

Hauteur minimale 0 mm (sur le plan supérieure)
Hauteur minimale 50 mm (sur le support de levage où la roue est posée)
Hauteur utile 1330 mm (sur le plan supérieure)
Hauteur utile 1380 mm (sur le support de levage où la roue est posée)

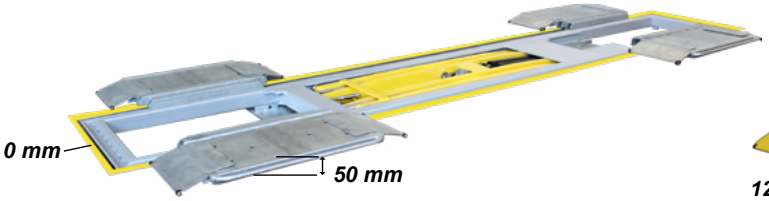

MASTER5000 ES
POSE AU SOL

Hauteur minimale 120 mm (sur le plan supérieure)
Hauteur minimale 50 mm (sur le support de levage où la roue est posée)
Hauteur utile 1450mm (sur le plan supérieure)
Hauteur utile 1380 mm (sur le support de levage où la roue est posée)

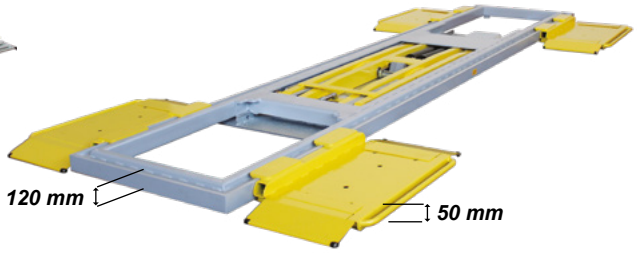

Dimensions minimales de la fosse:
Longueur = 5060 mm
Largeur = 1130 mm
Profondeur = 130 mm

CAPACITE 5000 KG

PAR ROUES

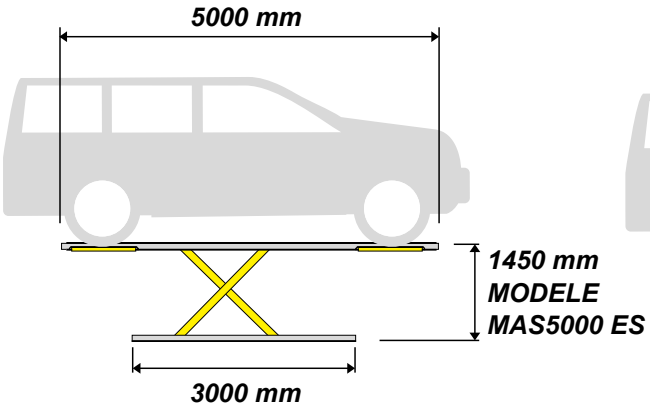

PAR TAMPONS

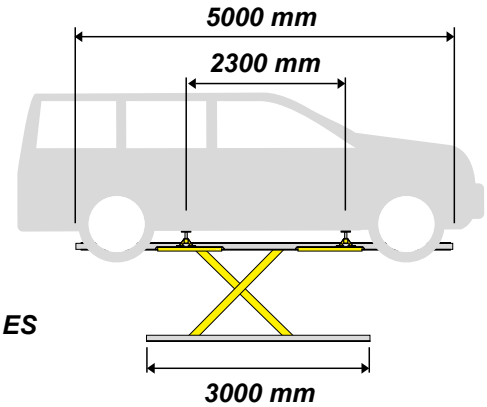

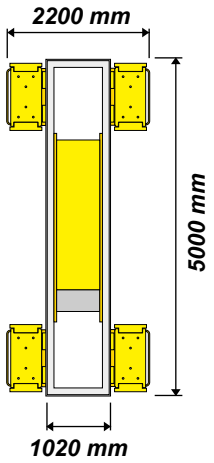

Elévateurs posés au sol
Levage par tampons à roues libres ou par supports de prise sous roues

JOLLIFT 1330 N AXPE

JOLLIFT 1335 N AXPE

JOLLIFT MASTER 35 N AXPE

Unité de commande AXPE

Dimensions et caractéristique dans le sécteur B (élévateurs posés au sol)

Elévateurs encastrés dans le sol
Levage par tampons à roues libres ou par supports de prise sous roues

JOLLIFT 1200/1235 N AXPH
JOLLIFT 1200/1235 N AXPE

JOLLIFT COMPACT 13-196-30/13-220-35 N AXPH
JOLLIFT COMPACT 13-196-30/13-220-35 N AXPE

JOLLIFT 1635 N AXPE
JOLLIFT 1835 N AXPE

Unité de commande AXPH

Unité de commande AXPE

Dimensions et caractéristique dans le sécteur C (élévateurs encastrés dans le sol)

Elévateurs avec supports de prise sous roues encastrés dans le sol
Levage par supports de prise sous roues

JOLLIFT MASTER L8 AXPE

JOLLIFT 30 AXPH
JOLLIFT 30 AXPE

JOLLIFT 35 AXPE

Unité de commande AXPH

Unité de commande AXPE

Dimensions et caractéristique dans le sécteur D (élévateurs avec supports de prise sous roues encastrés dans le sol)

FI.TIM
LIFTS & BENCHES - COLLISION REPAIR

Destination d'usage

Le modèle **AXPH/ AXPE** est une machine pour le levage qui peut être **employée aussi dans un milieu où occasionnellement des atmosphères explosives** peuvent se manifester et qui sont causées par des gaz, vapeurs, brumes ou poudres, pour la présence des mélanges employés dans la peinture des voitures. Il est fabriqué pour fonctionner conformément aux paramètres constructifs établis au but d'assurer une protection juste et un niveau de sécurité normal. Il a été conçu pour respecter les prescriptions de la Directive 2014/34/UE (ATEX) qui concerne les appareils employés dans atmosphères potentiellement explosives, avec les suivantes modalités:
Appareil apte pour être à contact avec une atmosphère potentiellement explosive classifiée zone 2 ou 22 selon la directive 1999/92/CE: appareil groupe II, catégorie 3 G D (gaz et poudre), classe de temperatureT6 (85° C)

Le potentiel amorçage du mélange explosif est empêché comme suit:
• Les matériaux et les composants employés pour la fabrication sont qualifiés et aptes pour être employés dans atmosphère classifiée zone 2 ou 22
• L'emmagasinage des charges électrostatiques dangereuses est empêché par des opportunes habilités constructives

La technologie FLAT LIFT, dans ses 4 versions d'élévateurs actuels, atteint des objectifs jamais obtenus auparavant dans le rapport entre hauteur minimale entièrement fermé et capacité de charge.

FLAT NM 65
3000 kg de capacité dans seulement 65 mm

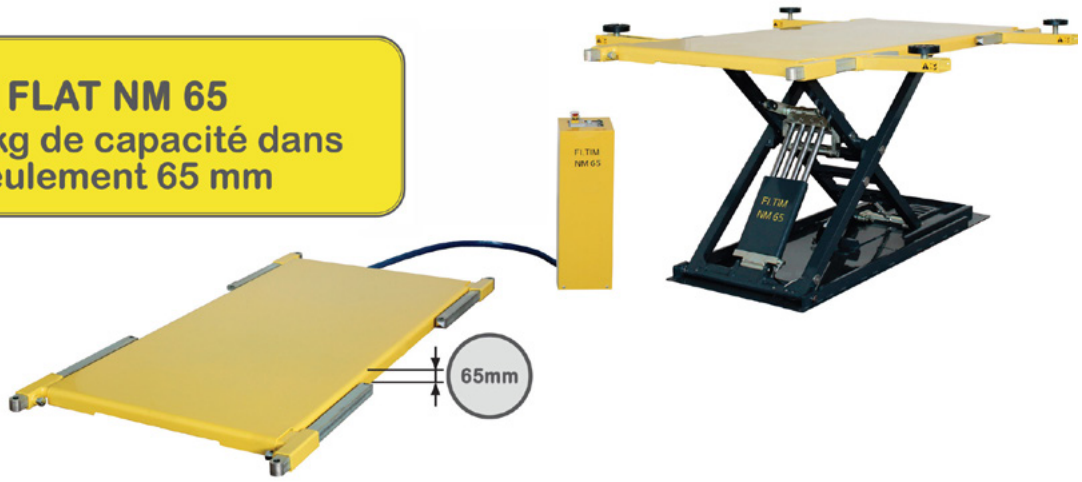

MODELES DE LA LIGNE FI.TIM FLAT BREVETES

	GF 39	KW 50	NM 65	MT 75
mm	39 mm	50 mm	65 mm	75 mm
Kg	900 kg	1500 kg	3000 kg	3000 kg
mm	1180 mm	1180 mm	1210 mm	1530 mm
	MOTORSPORT	MOTORSPORT CLASSIC CAR	CARROSSERIE / GARAGE / PNEUS	

⊗ CAPACITE MAXIMALE ENTIEREMENT ABAISSE

En accord avec norme européenne EN 1493 ELEVATEURS DE VEHICULES
Dispositif d'arrêt en descente et signal sonore

Sécurités mécaniques et hydrauliques

Épreuves de charge +50%

FI.TIM
LIFTS & BENCHES - COLLISION REPAIR

NM 65 FI.TIM 65mm

FLAT LIFT

GF 39

mm 39 mm
Kg 900 kg
mm 1180 mm

MOTORSPORT

CAPACITE MAXIMALE ENTIEREMENT ABAISSE

NM 65

mm 65 mm
Kg 3000 kg
mm 1210 mm

Trous dans les 4 coins pour les options de levage et / ou fixation

CARROSSERIE
GARAGE
PNEUS

pullinglift

POSTE DE TRAVAIL COMPLET
RAPIDE ET CONFORTABLE POUR LE SMART REPAIR

CAPACITY 3000 KG

PULLINGLIFT ST 45
avec levage par la sous caisse au moyen des tampons

BREVETE

EQUIPEMENT

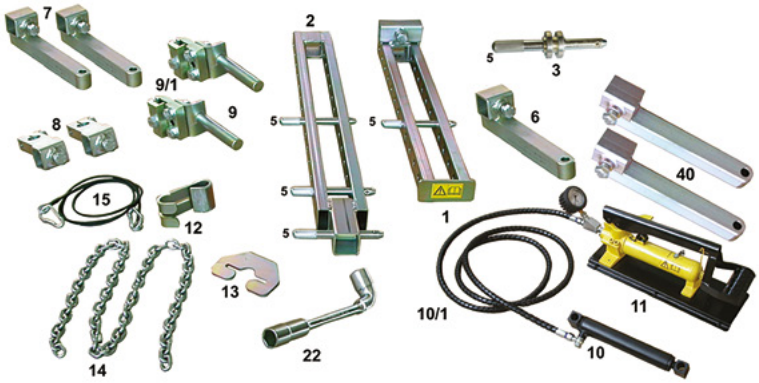

OPTIONS

pullinglift

L'EVOLUTION DU SMART REPAIR

PULLINGLIFT 4P SM
avec levage
par les roues ou par les tampons
(3000 kg de capacité avec levage sur tampons)

EQUIPEMENT

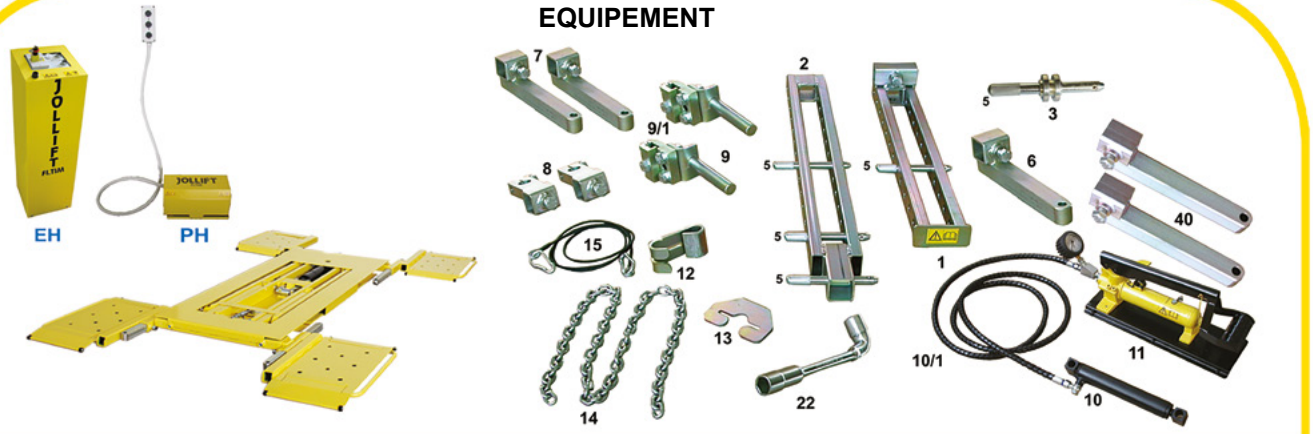

OPTIONS

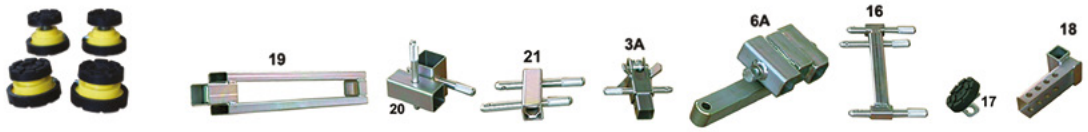

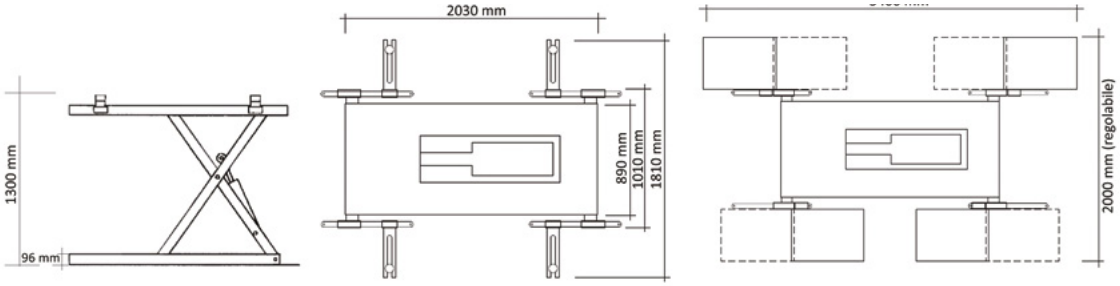

Breveté

JOLLYPULL est un équipement pour Smart Repair qui travaille principalement en combinaison avec les supports de prise sous roues

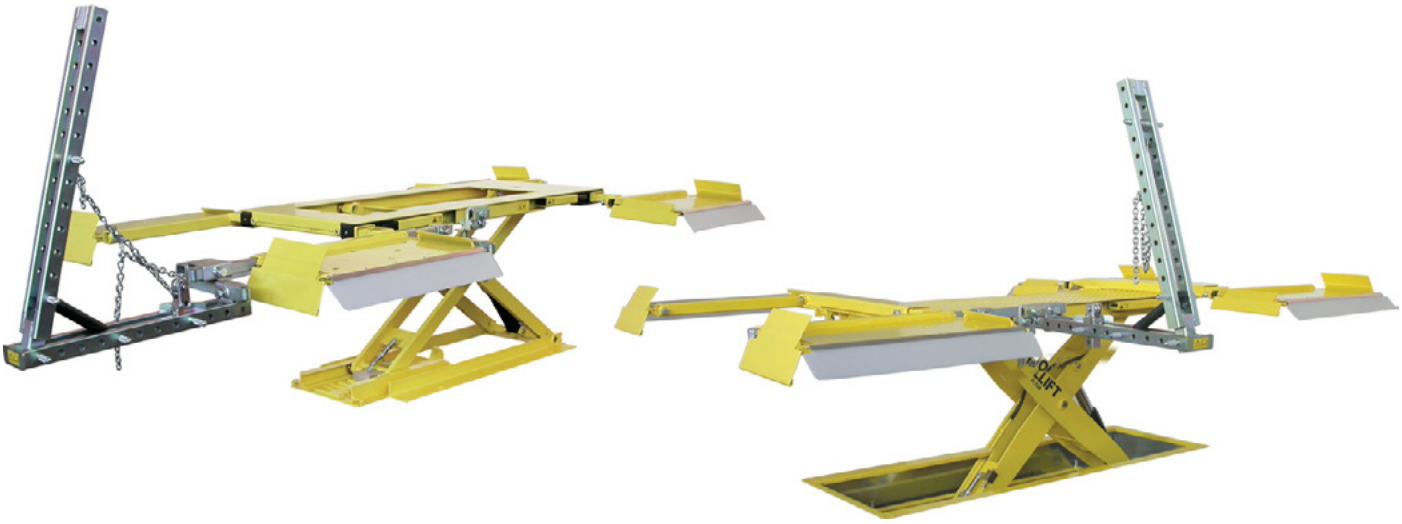

Rapide et confortable, il travaille en combinaison avec les élévateurs et les bancs JOLLIFT; il est indiqué pour le Smart Repair, avec plusieurs différentes utilisations

Vérin avec réssort intérieure de retour

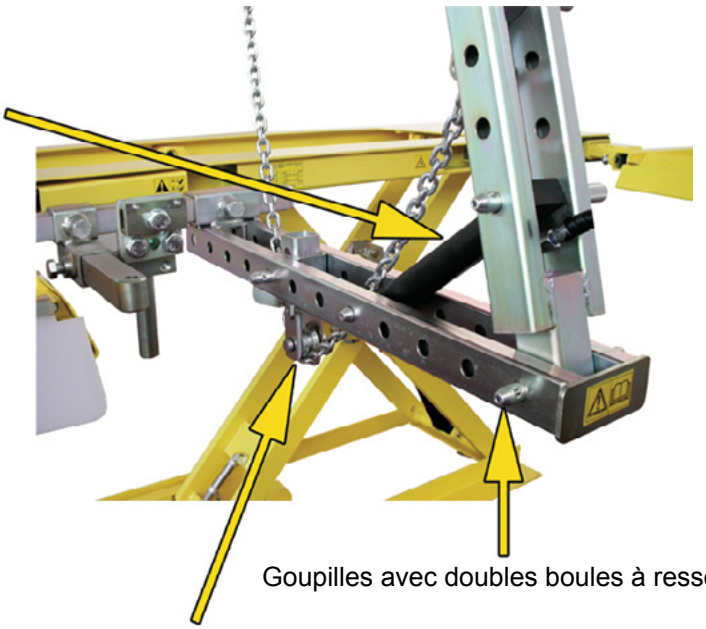

Goupilles avec doubles boules à ressort

Roulette de déviation de la chaîne

ARCO (option)

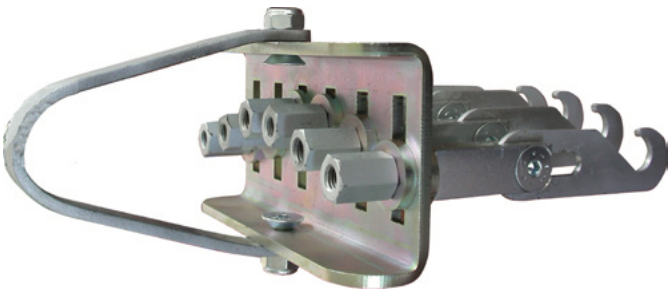

Crochet multiple pour la traction des parties courbes et linéaires
Il s'adapte bien aux différents points des véhicules par exemple les arches des roues / garde-boue et autres

JOLLYPULL Smart Repair

Installation rapide et confortable

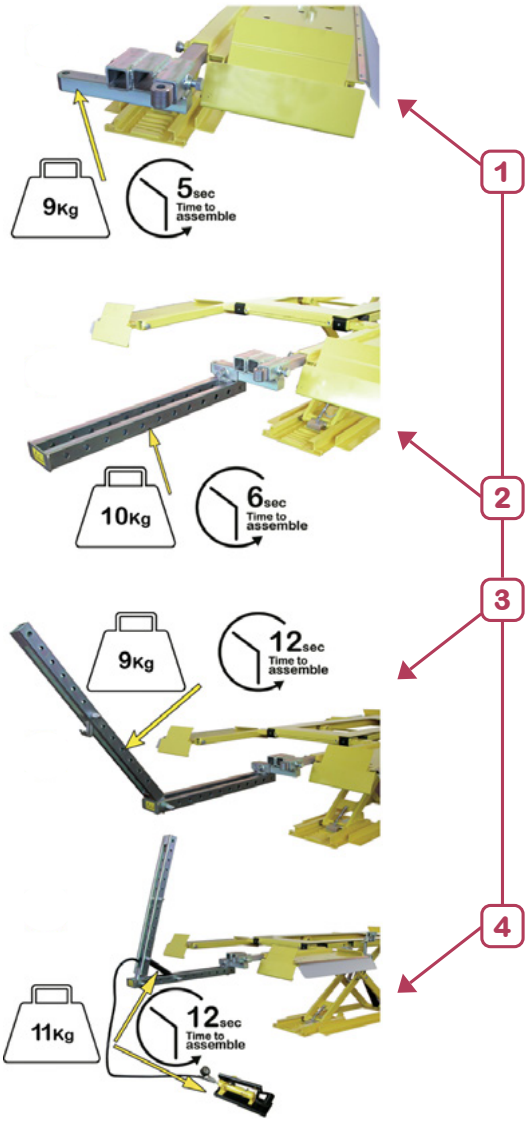

Composition JOLLYPULL

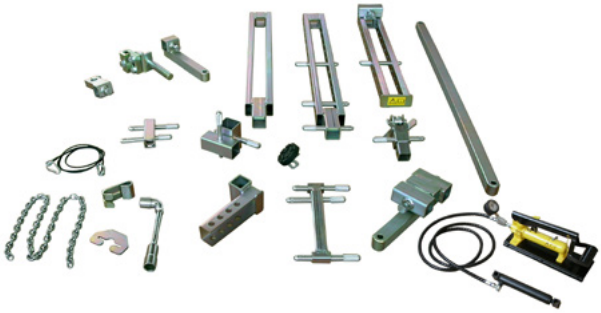

Composition JOLLYPULL A
pour supports de prise sous roues

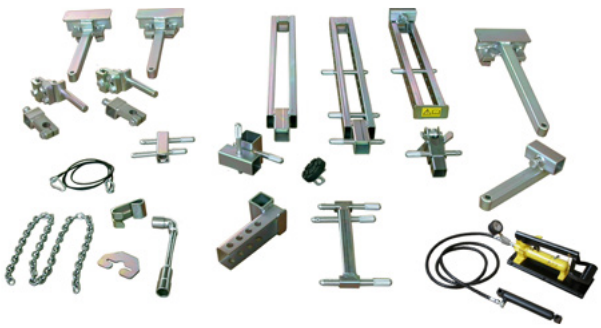

Composition JOLLYPULL B.P.
pour bancs predisposés pour traction

Equipement et emploi des différents composants

jollypull - A

Indiqué à travailler avec supports de prise sous roues sur élévateurs et bancs JOLLIFT

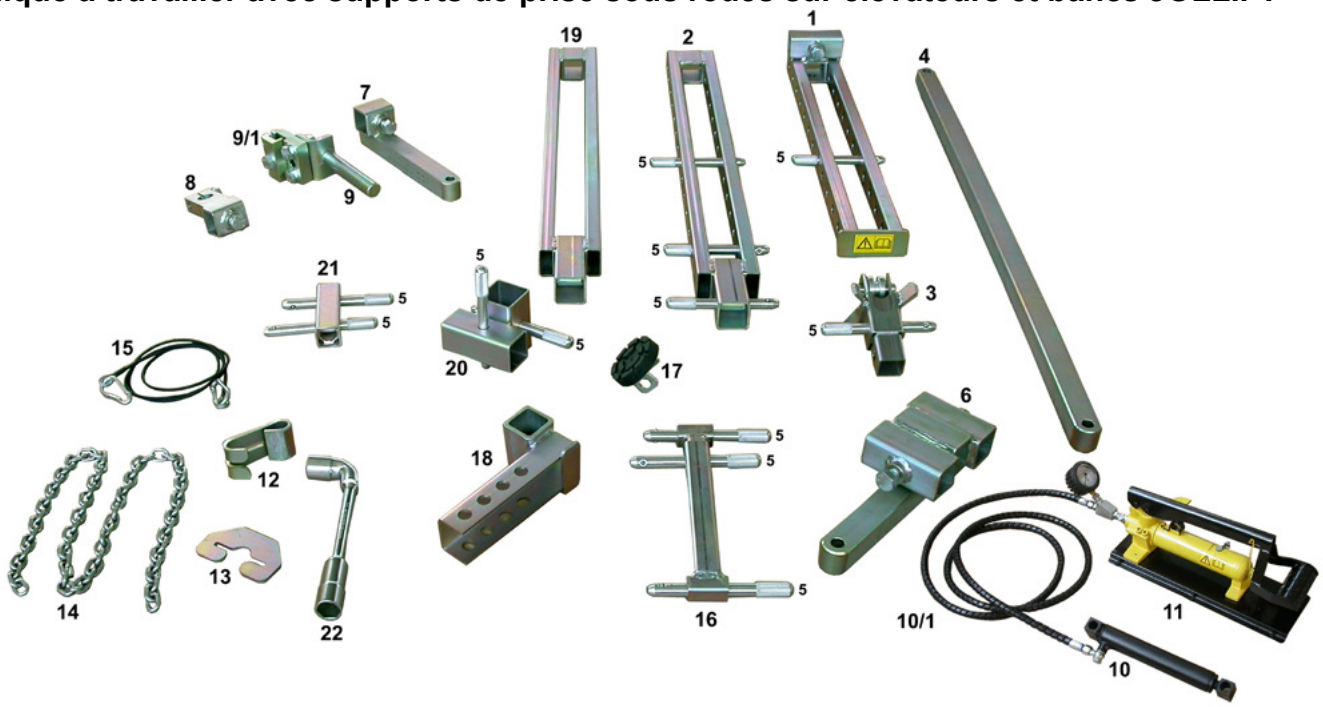

1. Partie horizontale (1 pce)

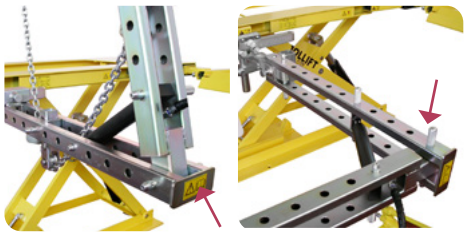

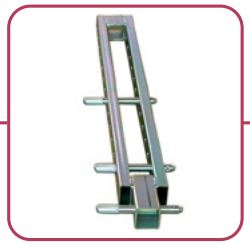

2. Montant vértical (1 pce)

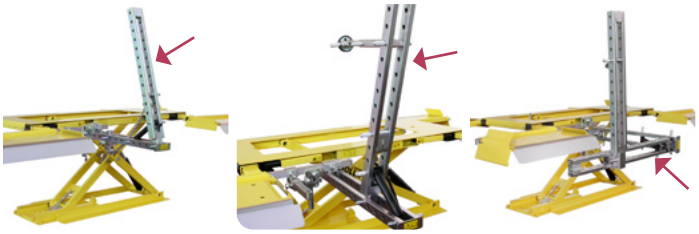

3. Poulie de déviation chaine (1 pce)

6. Support fixation équerre (1 pce)

7. Support fixation pince (1 pce)

8. Support pince (1 pce)

9. Tige avec fixation pince (1 pce)
9/1. Pince SC19 (1 pce)

16. Support téléscopique avec 3 goupilles (1 pce)

17. Tampon pour liberer les roues (1 pce)

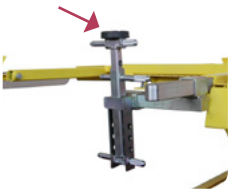

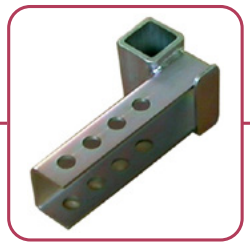

18. Support pour liberer les roues (1 pce)

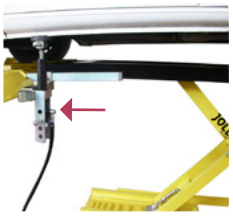

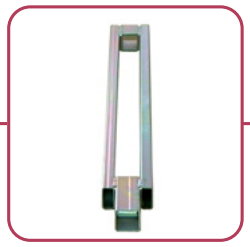

19. Extension vérticale avec 1 goupille (1 pce)

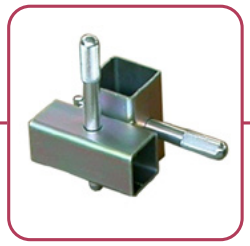

20. Support fixation vérticale 90° (1 pce)

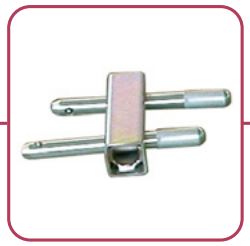

21. Extension vérticale avec 2 goupilles (1 pce)

10. Vérin avec jonction (1 pce)
10/1. Tuyau hydraulique (1 pce)
11. Pompe avec jonction et manomètre (1 pce)

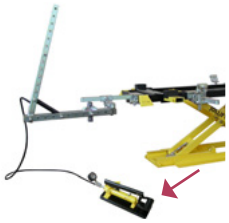

JOLLIFT 1330 BENCH N
Capacité maximale 3000 kg
Hauteur minimale 98 mm
Hauteur de levage 1240 mm

JOLLIFT 1335 BENCH N
Capacité maximale 3500 kg
Hauteur minimale 105 mm
Hauteur de levage 1240 mm

JOLLIFT MASTER BENCH 35 N
Capacité maximale 3500 kg
Hauteur minimale 105 mm
Hauteur de levage 1580 mm

Caractéristiques principales

Levage par tampons à roues libres ou par supports de prise sous roues

Hauteur réduite avec élévateur entièrement fermé (98 mm sur JOLLIFT 1330 BENCH N) par l'emploi du brevet POWER FI.TIM ENERGY

Longueur réduite des plateformes pour libérer les parties inférieures, avant et arrière du véhicule

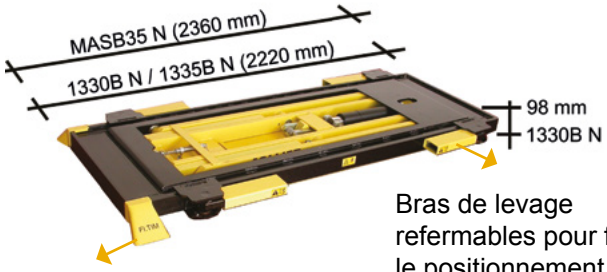

Protection des pneumatiques

Bras de levage refermables pour faciliter le positionnement des véhicules sur l'élévateur

Version PH oléopneumatique (seulement sur 1330 BENCH COMBI PH N)

Version EH électrohydraulique
- 400 V triphasé (standard)
- 230 V triphasé ou monophasé (sur demande)

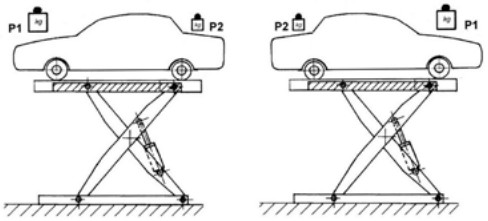

Charge réversible, la partie plus lourde (côté du moteur) sur les deux côtés

1ROTEL 2RO 2RO10TON

3 modèles d'équerres de traction disponibles qui se fixent tout autour au plan supérieure

SC19 ES FL08 ES

2 versions de pinces disponibles qui peuvent être installées confortablement debout étant indépendantes des bras de levage; les pinces FL08 vous permettent de distancer la voiture du plan de l'élévateur

I Bancs de redressage posés au sol

Sécurités

Sécurité mécanique de l'élévateur

Arrêt d'urgence équipé de système de verrouillage contre l'utilisation non autorisée

Arrêt de sécurité en descente
Signal sonore en descente

Les bras de levage télescopiques restent à l'intérieur de l'encombrement du véhicule soulevé, pour la sécurité des personnes travaillant à proximité du véhicule

Butées extérieures et intérieures d'arrêt roues placées sur les supports de prise sous roues

Options principales

RC commande à distance

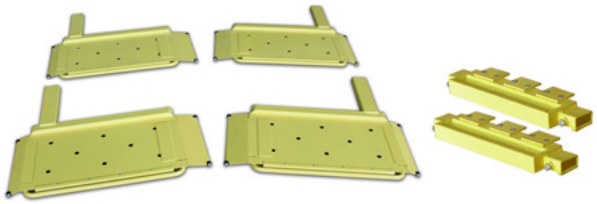

4P - supports de prise sous roues complets de traverses de fixation, disponibles comme option sur tous les modèles de bancs posés au sol; ils accélérent encore de plus la mise en place du véhicule sur l'élévateur et ils évitent les flexions de la structure du véhicule même

Tampons JO B90 13, restent à bord du bras de levage

Tampons JO RUB 70 soulevés / réglables

Bancs de redressage posés au sol

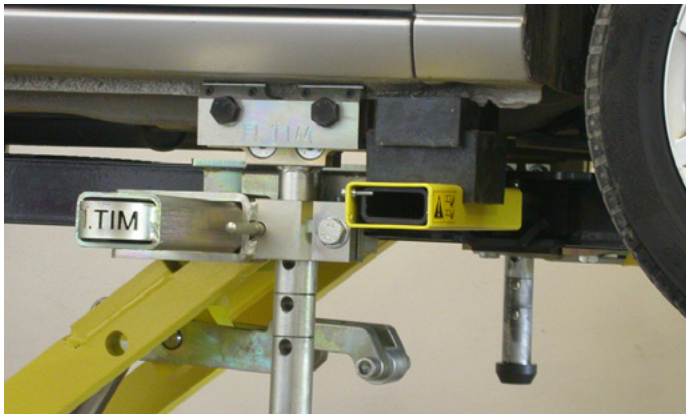

FI.TIM
LIFTS & BENCHES - COLLISION REPAIR

Bancs de redressage posés au sol

FI.TIM
LIFTS & BENCHES - COLLISION REPAIR

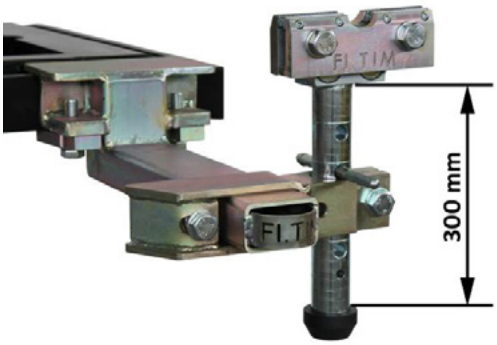

FL08 ES

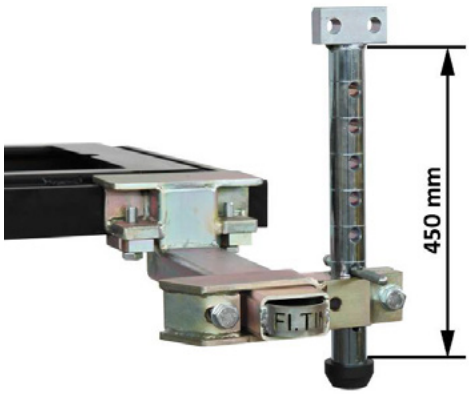

ST 450 (Option)
Pour systèmes de mesure

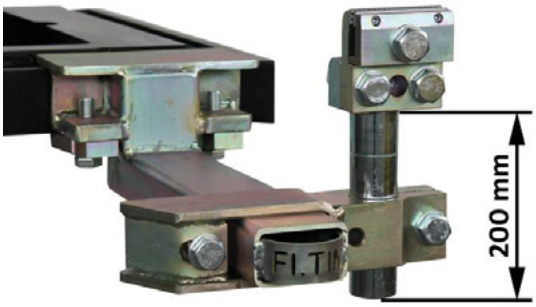

SC19 ES

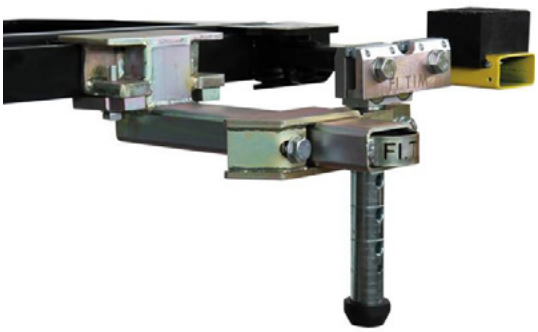

AVEC TAMPON HAUT

AVEC TAMPON BAS

Bancs de redressage posés au sol

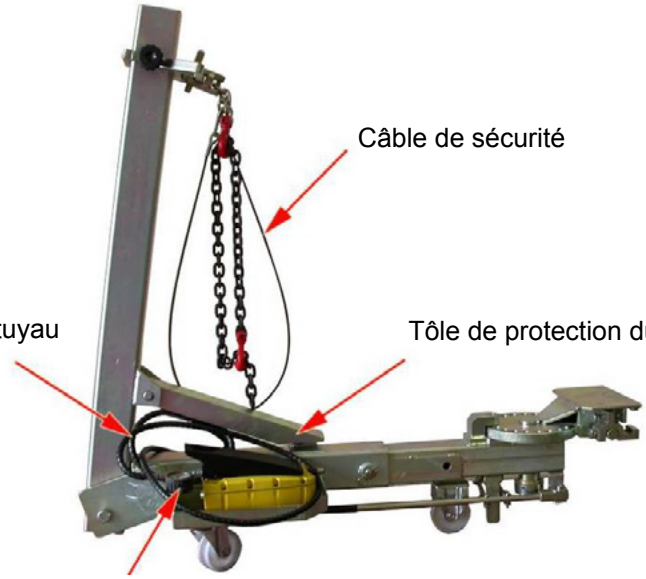

BT 1ROTEL

Equerre de traction téléscopique à une rotation horizontale

BT 2RO

Equerre de traction à double rotation horizontale

BT 2ROCOM

Equerre de traction à double rotation horizontale Compact

BT 2RO10TON

Equerre de traction à double rotation horizontale avec puissance vérin 10t

BT 2RO10TON COM

Equerre de traction à double rotation horizontale avec puissance vérin 10t Compact

A 106

Roulette de traction vers le bas (option pour équerre BT 1ROTEL)

A 107

Rallonge vérticale (option pour équerres de traction BT 1ROTEL - BT 2RO - BT 2ROCOM)

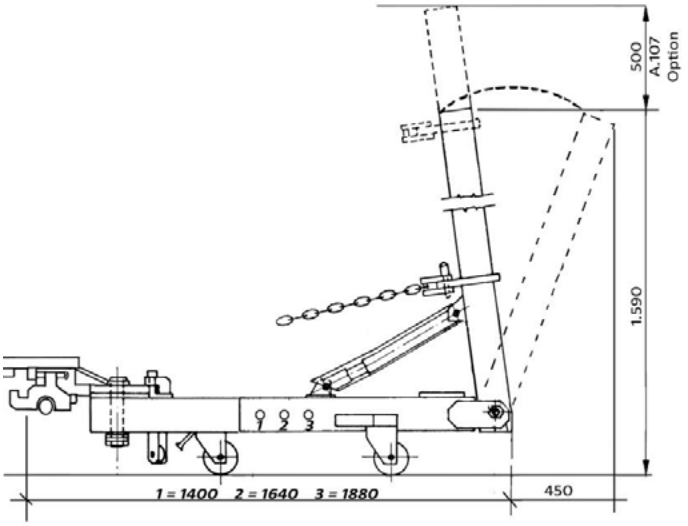

BT 1ROTEL

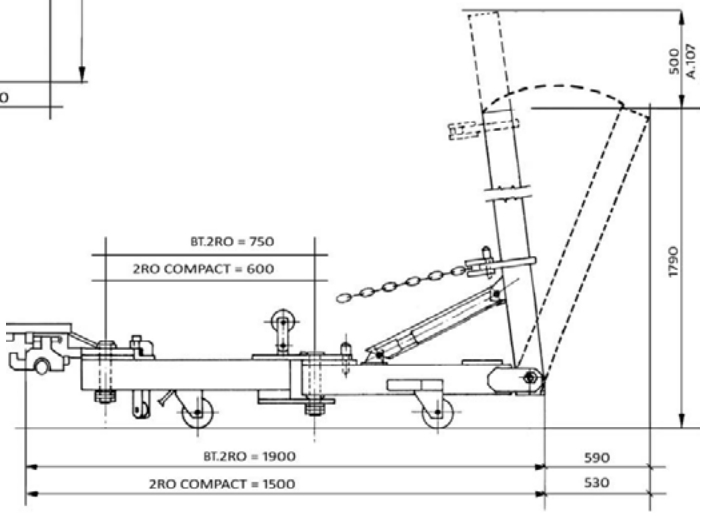

BT 2RO
BT 2ROCOM

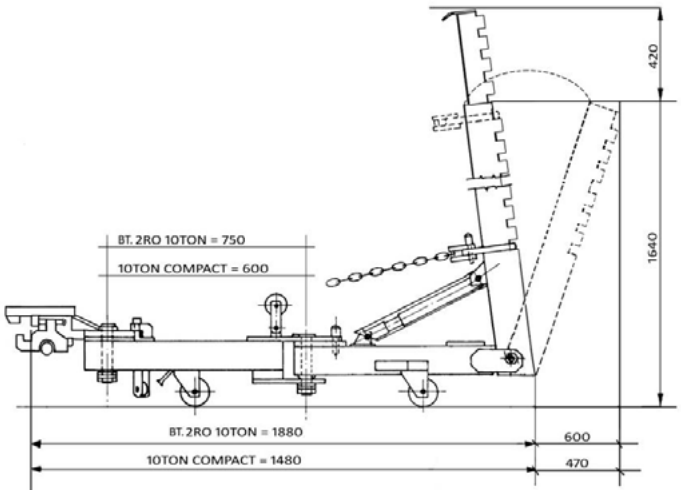

BT 2RO10TON
BT 2RO10TONCOM

JOLLIFT 1330 BENCH N

Capacité max 3000 kg
Hauteur minimale 98 mm
Hauteur de levage 1240 mm
(sur les tampons d'appui)

Avec verrouillage et déverrouillage des bras de levage
(Norme EN 1493:2022)

1330B N 1ROTELSC19

Version "COMBI PH N"
Unité de commande
Oléo-pneumatique

EH
Unité de commande
Electrohydraulique

Commande à distance "RC"
(option)

BT 1ROTEL

BT 2RO

BT 2RO10TON

SC19 ES

FL08 ES

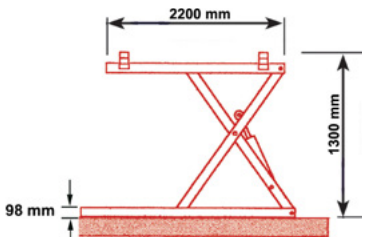

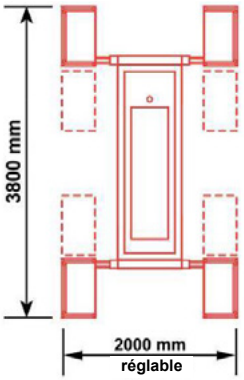

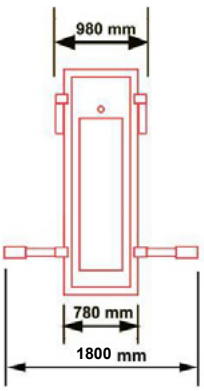

FI.TIM
LIFTS & BENCHES - COLLISION REPAIR

JOLLIFT 1335 BENCH N

Capacité maximale 3500 kg
Hauteur minimale 105 mm
Hauteur de levage 1300 mm
(sur les tampons d'appui)

Avec verrouillage et déverrouillage des bras de levage
(Norme EN 1493:2022)

1335B N 2ROFL08

EH
Unité de commande
Electrohydraulique

Commande à distance "RC"
(option)

BT 1ROTEL

BT 2RO

BT 2RO10TON

SC19 ES

FL08 ES

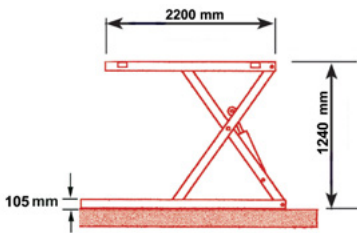

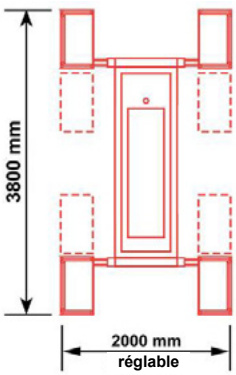

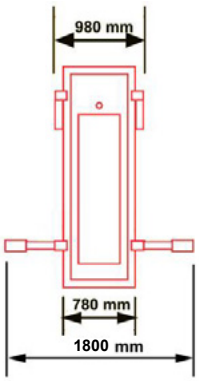

FI.TIM
LIFTS & BENCHES - COLLISION REPAIR

JOLLIFT MASTER BENCH 35 N

Capacité maximale 3500 kg
Hauteur minimale 105 mm
Hauteur de levage 1580 mm
(sur le plan superieur)

Avec verrouillage et déverrouillage des bras de levage
(Norme EN 1493:2022)

MASB35 N 10TONFL08

EH
Unité de commande
Electrohydraulique

Commande à distance “RC”
(option)

BT 1ROTEL

BT 2RO

BT 2RO10TON

SC19 ES

FL08 ES

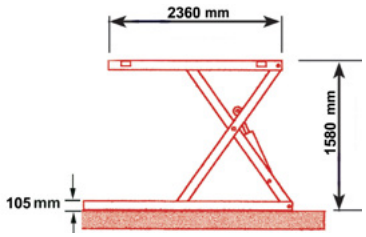

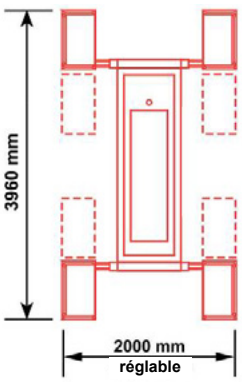

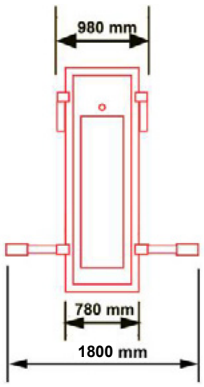

FI.TIM
LIFTS & BENCHES - COLLISION REPAIR

JOLLIFT LB N
Capacité maximale 3500 kg

Hauteur de levage 1480 mm
Profondeur fosse 260 mm

JOLLIFT FLEX 35 N
Capacité maximale 3500 kg

Hauteur de levage 1560 mm
Profondeur fosse 300 mm

JOLLIFT 3.5 TON MAXI N
Capacité maximale 3500 kg

Hauteur de levage 1440 mm
Profondeur fosse 300 mm

Caractéristiques principales

Levage par tampons à roues libres ou par supports de prise sous roues

Longueur réduite des plateformes pour libérer les parties inférieures, avant et arrière du véhicule

Version EH électrohydraulique
400V triphasé (standard)
230 V triphasé / monophasé (sur demande)

Equipement “ST”

Equipement “4P”

Tôle emboutiée antidérapante

Cadre de périmètre fosse

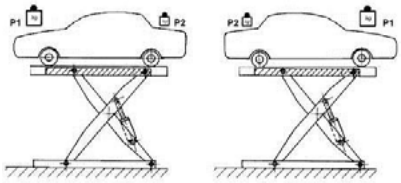

Charge réversible, la partie plus lourde (côté du moteur) sur les deux côtés

1ROTEL 2RO 2RO10TON

3 modèles d’équerres de traction disponibles qui se fixent tout autour al plan supérieure

SC19 IN FL08 IN

2 versions de pinces disponibles qui peuvent être installés confortablement debout étant indépendants des bras de levage; les pinces FL08 vous permettent de distancer la voiture du plan de l’élévateur

FI.TIM
LIFTS & BENCHES - COLLISION REPAIR

L Bancs de redressage encastrés dans le sol

Sécurités

Sécurité mécanique de l'élévateur

Arrêt d'urgence équipé de système de verrouillage contre l'utilisation non autorisée

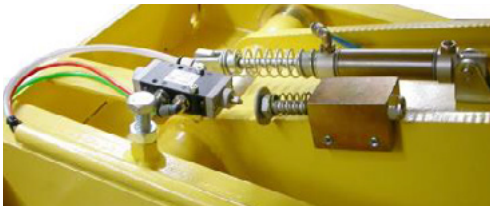

Arrêt de sécurité à la sortie de la fosse, contre le dommage de la partie inférieure du véhicule, et avant d'entrer dans la fosse

Les bras de levage télescopiques restent à l'intérieur de l'encombrement du véhicule soulevé, pour la sécurité des personnes travaillant à proximité du véhicule

Butées extérieures et intérieures d'arrêt roues placées sur les supports de prise sous roues

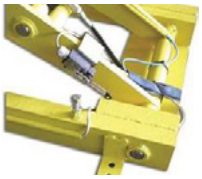

Arrêt de sécurité en descente
Signal sonore en descente

Options principales

Equipement "ST"

Equipement"4P"

4P - supports de prise sous roues complets de traverses de fixation, disponibles comme option sur tous les modèles de bancs encastrés dans le sol, ils accélérent encore de plus la mise en place du véhicule sur l'élévateur et ils évitent les flexions de la structure du véhicule même

AUT - dispositif automatique pour ouverture/fermeture des bras de levage

Tampons JO RUB 70 soulevés / réglables

RC - commande à distance

L Bancs de redressage encastrés dans le sol

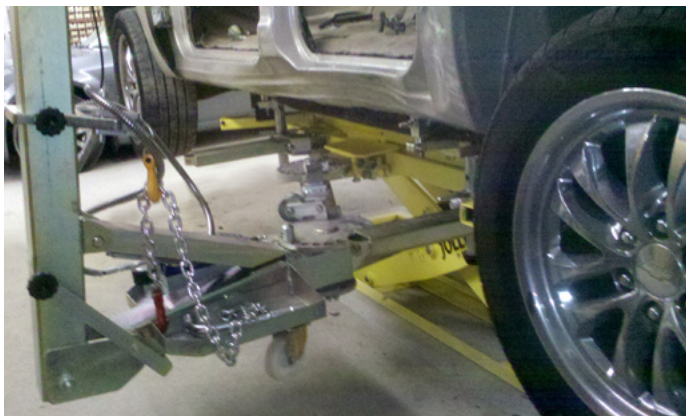

FI.TIM
LIFTS & BENCHES - COLLISION REPAIR

FL08 IN

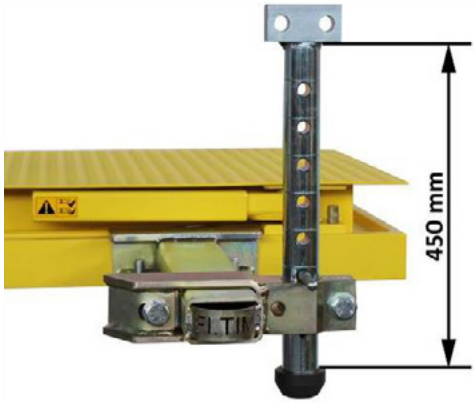

ST450 (Option)

Pour systèmes de mesure

SC19 IN

AVEC TAMPON HAUT

AVEC TAMPON BAS

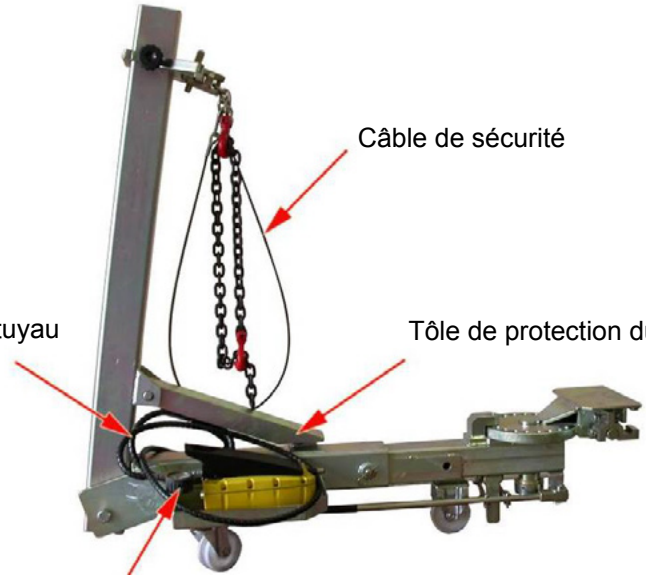

BT 1ROTEL

Equerre de traction téléscopique à single rotation horizontale

BT 2RO

Equerre de traction à double rotation horizontale

BT 2ROCOM

Equerre de traction à double rotation horizontale Compact

BT 2RO10TON

Equerre de traction à double rotation horizontale avec puissance vérin 10t

BT 2RO10TON COM

Equerre de traction à double rotation horizontale avec puissance vérin 10t Compact

A106

Roulette de traction vers le bas (option pour équerre BT 1ROTEL)

A107

Rallonge vérticale (option pour équerres de traction BT 1ROTEL - BT 2RO - BT 2ROCOM)

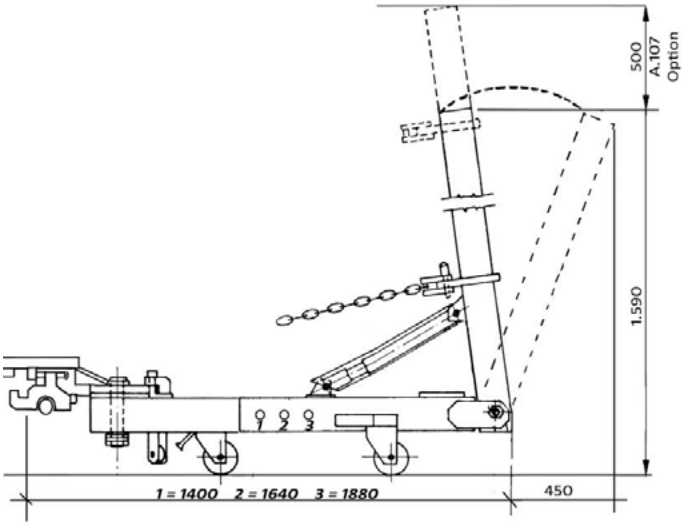

BT 1ROTEL

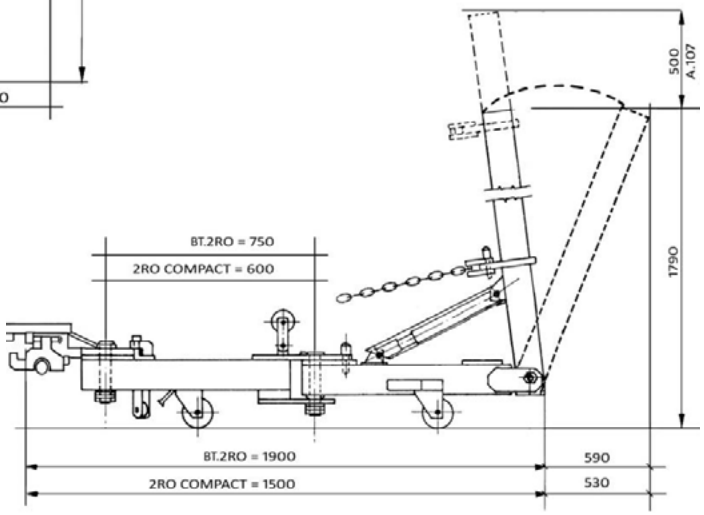

BT 2RO
BT 2ROCOM

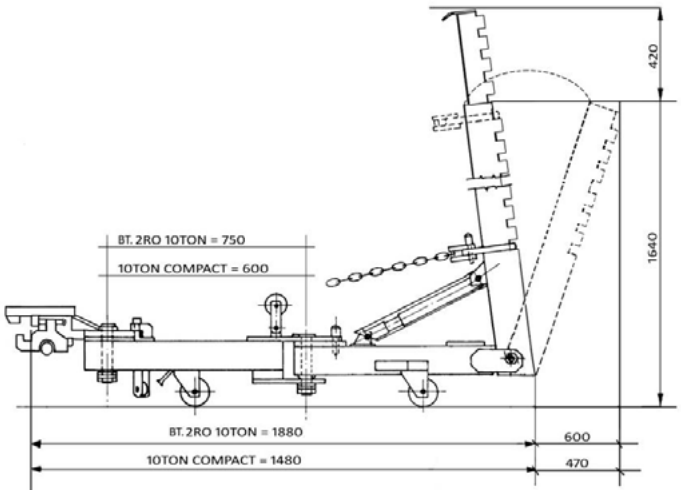

BT 2RO10TON
BT 2RO10TONCOM

JOLLIFT LB N

Capacité maximale 3500 kg
Hauteur minimale 0 mm
Hauteur de levage 1480 mm
(sur les tampons d'appui)

Version ST
avec verrouillage et déverrouillage automatique de la rotation des bras de levage (Norme EN 1493:2022)

LB N 1ROTELSC19

EH
Unité de commande
Electroydraulique

Commande à distance "RC"
(option)

BT 1ROTEL

BT 2RO

BT 2RO10TON

SC19 IN

FL08 IN

Dimensions minimales de la fosse:
Longueur = 2250 mm
Largeur = 720 mm
Profondeur= 260 mm

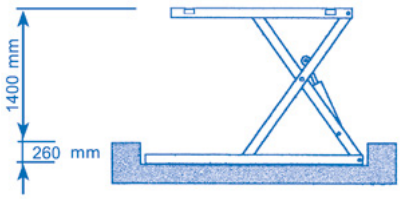

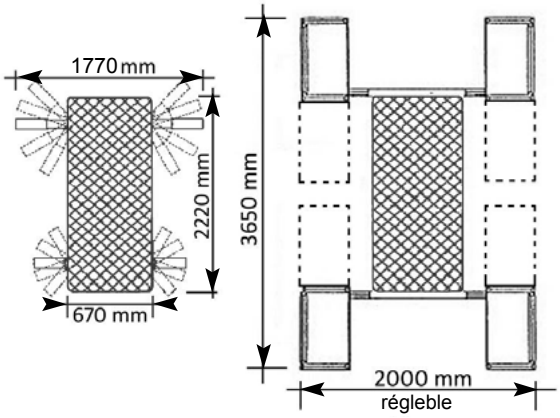

FI.TIM
LIFTS & BENCHES - COLLISION REPAIR

JOLLIFT FLEX 35 N

Capacité maximale 3500 kg
Hauteur minimale 0 mm
Hauteur de levage 1560 mm
(sur le plan superieur)

Version ST
avec verrouillage et déverrouillage automatique de la rotation des bras de levage (Norme EN 1493:2022)

FLEX35 N 2ROFL08

EH
Unité de commande
Electrohydraulique

Commande à distance “RC”
(option)

BT 1ROTEL

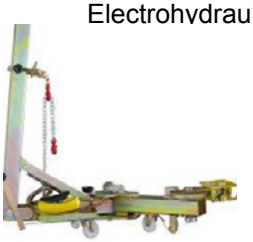

BT 2RO

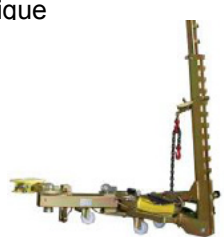

BT 2RO10TON

SC19 IN

FL08 IN

Dimensions minimales de la fosse:
Longueur = 2400 mm
Largeur = 800 mm
Profondeur= 300 mm

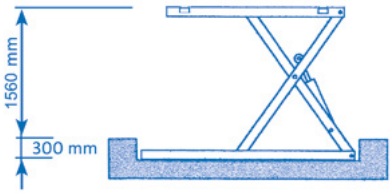

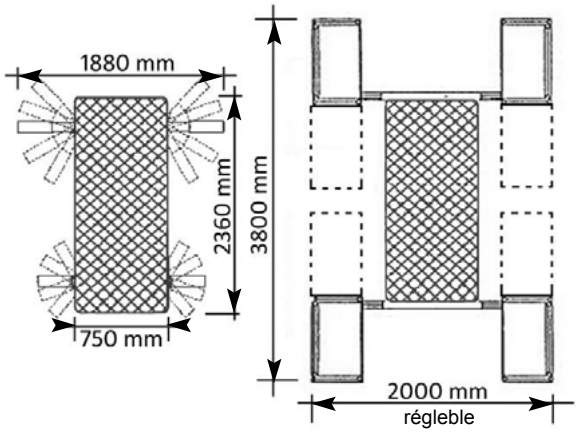

FI.TIM
LIFTS & BENCHES - COLLISION REPAIR

JOLLIFT 3.5 TON MAXI N

Capacité max 3500 kg
Hauteur minimale 0 mm
Hauteur de levage 1440 mm
(sur les tampons d'appui)

Version ST
avec verrouillage et déverrouillage automatique de la rotation des bras de levage (Norme EN 1493:2022)

3.5TON MAXI N 10TONFL08

EH
Unité de commande
Electrohydraulique

Commande à distance "RC"
(option)

BT 2RO

BT 2RO10TON

FL08 IN

Dimensions minimales de la fosse:
Longueur = 2400mm
Largeur = 800mm
Profondeur= 300mm

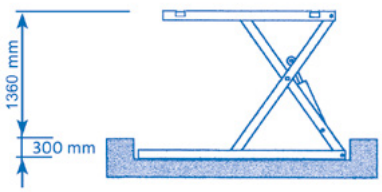

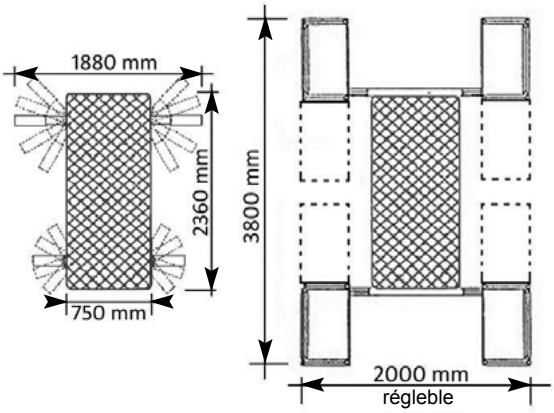

FI.TIM
LIFTS & BENCHES - COLLISION REPAIR

BANC DE REDRESSAGE POUR VOITURES - FOURGONETTES - PICKUP - SUV - UTILITAIRES - CAMPING CAR

MASTER 5000 ES POSE SUR LE SOL

Capacité maximale 5000 kg

Hauteur minimale 120 mm (sur le plan supérieure)
Hauteur utile 1380 mm (sur le support de levage où la roue est posée)

MASTER 5000 IN ENCASTRE DANS LE SOL

Capacité maximale 5000 kg

Hauteur minimale 0 mm (sur le plan supérieure)
Hauteur utile 1380 mm (sur le support de levage où la roue est posée)

Caractéristiques principales

Mêmes supports de levage par roues et par tampons sous caisse

Levage standard par supports de prise sous roues

EH = unité de commande équipée de commande à distance

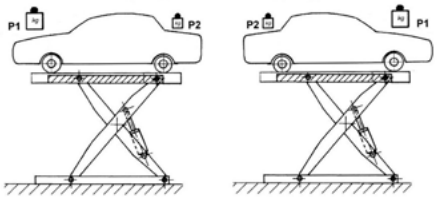

Charge réversible, la partie plus lourde (côté du moteur) sur les deux côtés

Sécurités

Sécurité mécanique de l'élévateur

Arrêt d'urgence équipé de système de verrouillage contre l'utilisation non autorisée

Butées extérieures et intérieures d'arrêt roues placées sur les supports de prise sous roues

Arrêt de sécurité en descente
Signal sonore en descente

Options principales

Tampons bas réglables en hauteur pour voitures

Tampons hauts réglables en hauteur pour utilitaires

FI.TIM
LIFTS & BENCHES - COLLISION REPAIR

M

Banc de rédressage MASTER 5000 posé au sol ou éncastré dans le sol

Banc de rédressage MASTER 5000 posé au sol ou éncastré dans le sol

Banc de rédressage MASTER 5000 posé au sol ou éncastré dans le sol

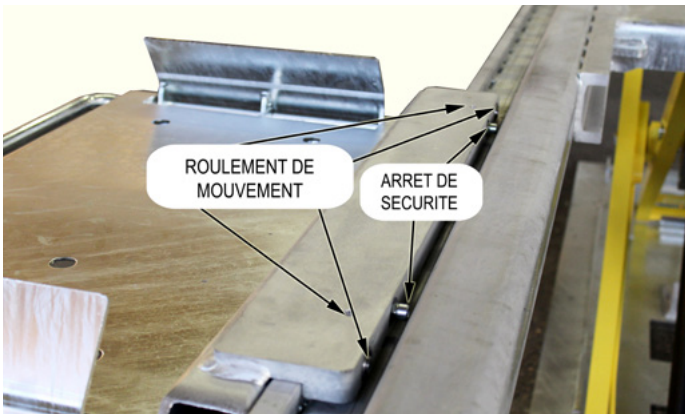

Roulements pour faciliter le déplacement des supports de levage

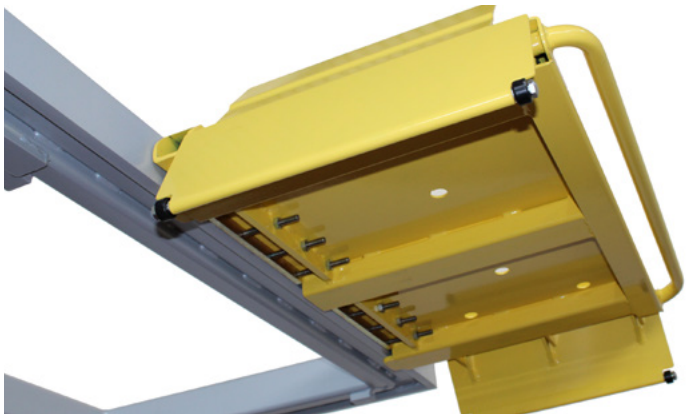

Réglage inclinaison / alignement des supports de levage

Brevet registré

MASTER 5000 IN
ENCASTRE DANS LE SOL

Hauteur minimale 0 mm (sur le plan supérieure)
Hauteur minimale 50 mm (sur le support de levage où la roue est posée)
Hauteur utile 1330 mm (sur le plan supérieure)
Hauteur utile 1380 mm (sur le support de levage où la roue est posée)

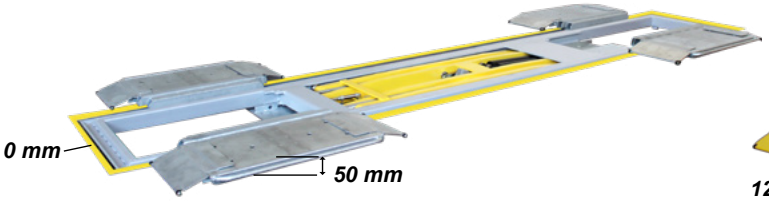

MASTER 5000 ES
POSE SUR LE SOL

Hauteur minimale 120 mm (sur le plan supérieure)
Hauteur minimale 50 mm (sur le support de levage où la roue est posée)
Hauteur utile 1450 mm (sur le plan supérieure)
Hauteur utile 1380 mm (sur le support de levage où la roue est posée)

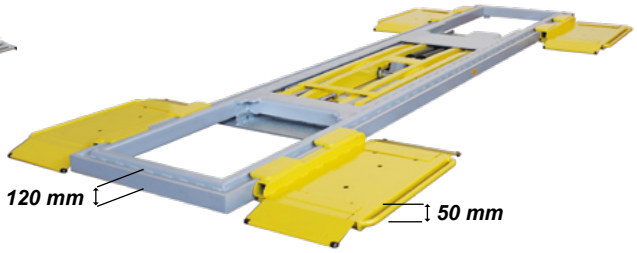

Dimensions minimales de la fosse:
Longueur = 5060 mm
Largeur = 1130 mm
Profondeur= 130 mm

CAPACITE 5000 KG

PAR ROUES

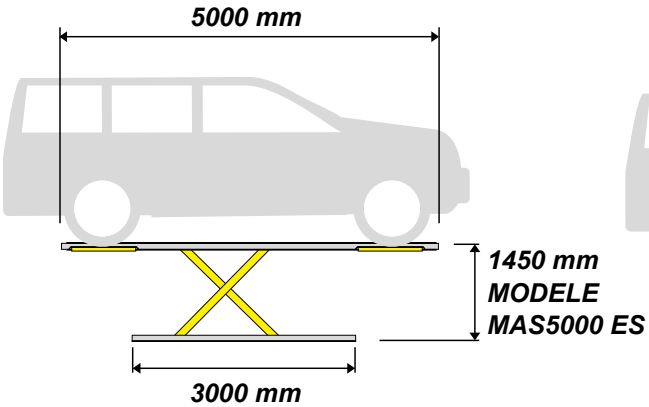

PAR TAMPONS

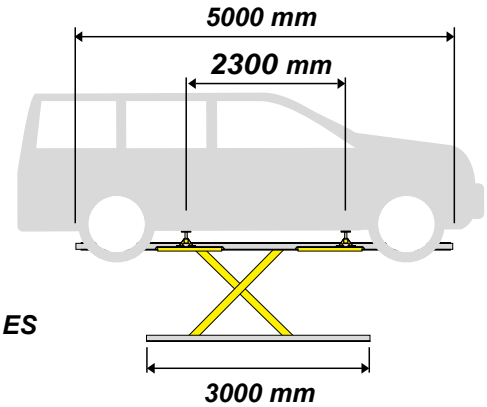

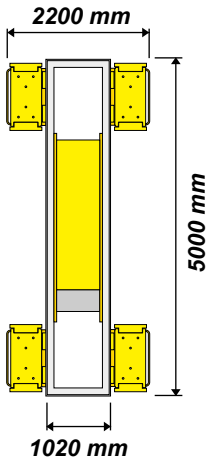

Options banc de redressage

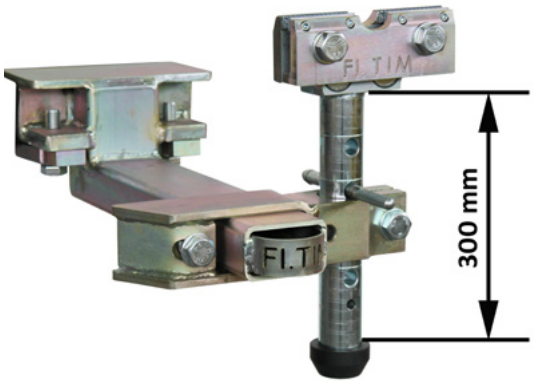

FL08 ES

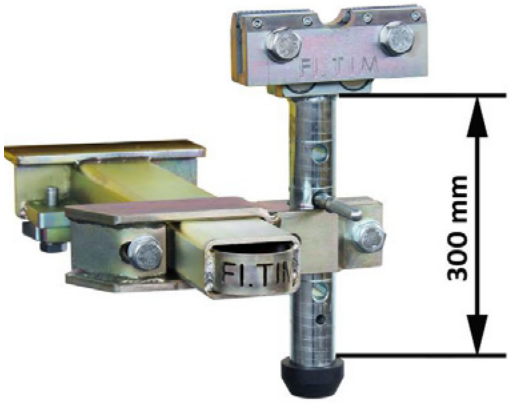

FL08 IN

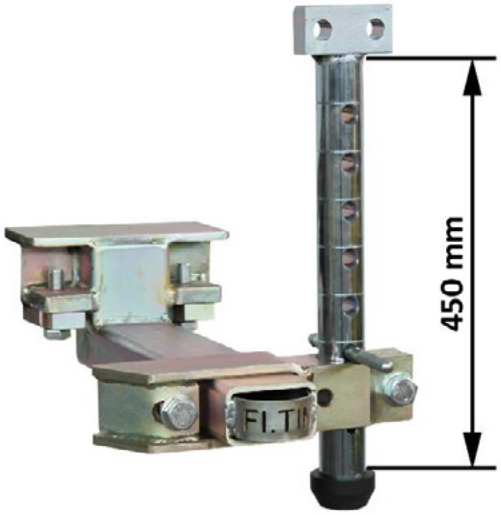

ST 450 (option pour FL08)
Pour systèmes de mesure

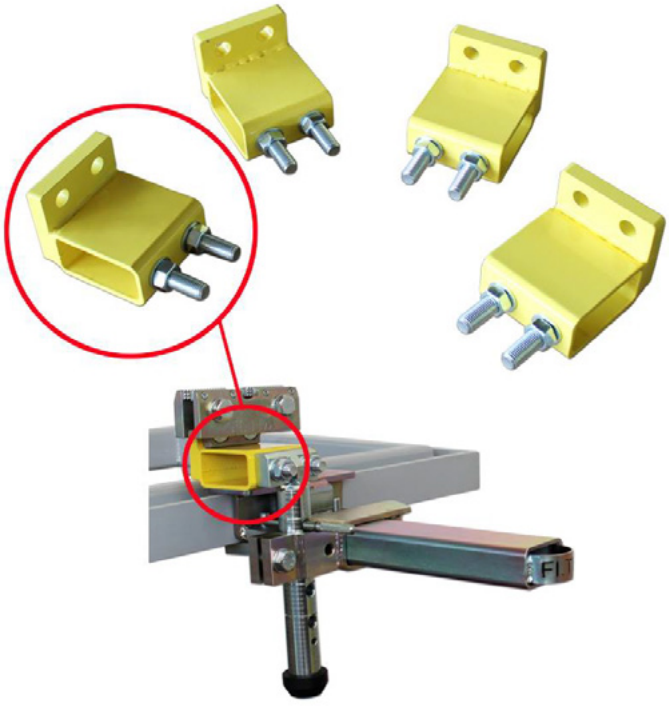

MAS5000 DISFL08 (option)
Entretoises pour pinces

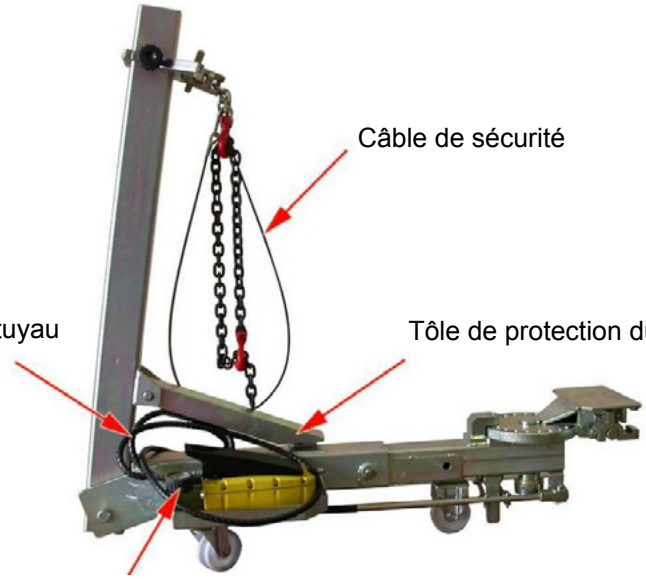

BT 1ROTEL

Equerre de traction téléscopique à une rotation horizontale

BT 2RO

Equerre de traction à double rotation horizontale

BT 2ROCOM

Equerre de traction à double rotation horizontale Compact

BT 2RO10TON

Equerre de traction à double rotation horizontale avec puissance vérin 10t

BT 2RO10TON COM

Equerre de traction à double rotation horizontale avec puissance vérin 10t Compact

A 106

Roulette de traction vers le bas (option pour équerre BT 1ROTEL)

A 107

Rallonge vérticale (option pour équerres de traction BT 1ROTEL - BT 2RO - BT 2ROCOM)

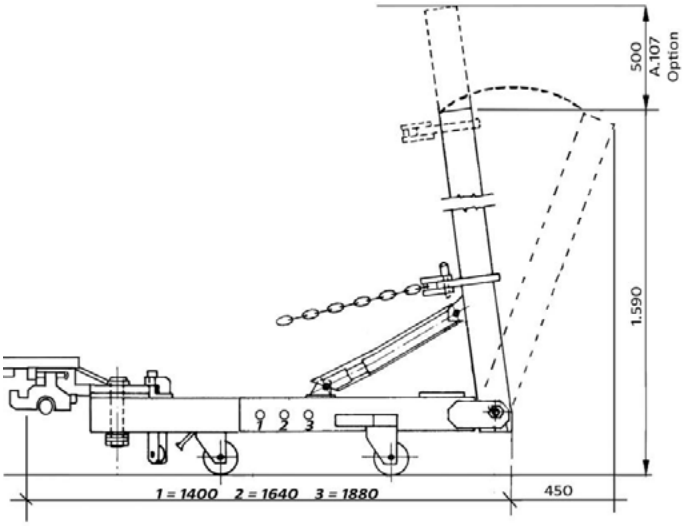

BT 1ROTEL

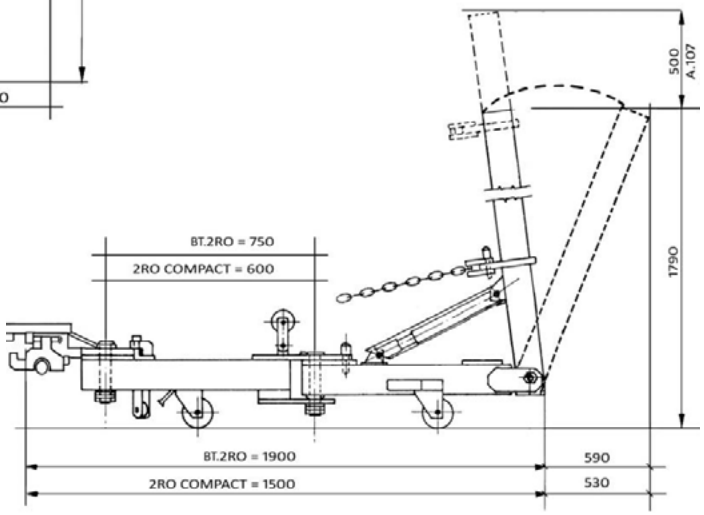

BT 2RO
BT 2ROCOM

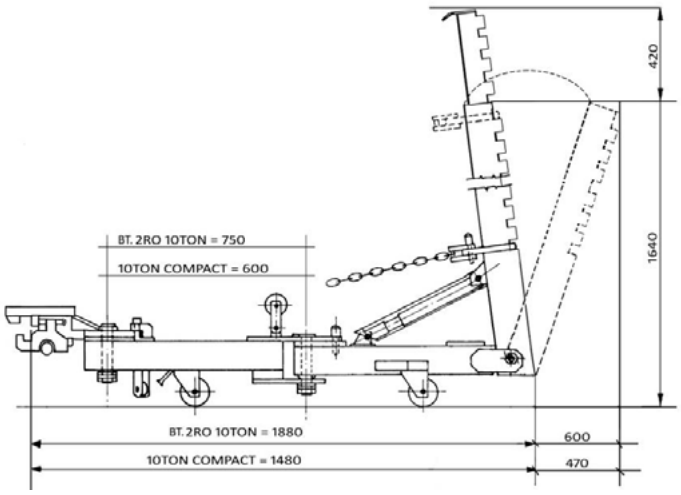

BT 2RO 10TON
BT 2RO 10TONCOM

Galvanisation à chaud 450° disponible sur demande pour tous les bases inférieures des élévateurs et bancs FI.TIM

Dans différents modèles la galvanisation à chaud 450°C est disponible sur demande pour la base inférieure, la plateforme supérieure et les supports de prise sous roues

Vaste gamme de systèmes de fixation qui peuvent être combinés sur tous les bancs FI.TIM

JOLLIFAST
Ancrage rapide à interverrouillage sur tous les types de voitures - SUV - 4x4 - utilitaires

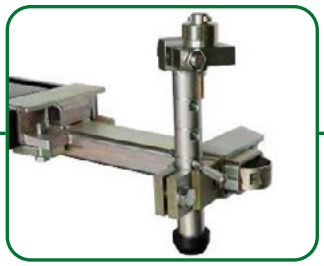

KITFIX EX
Ancrage rapide à fixation pour BMW, Mercedes et plusieurs types d'autos - SUV - utilitaires

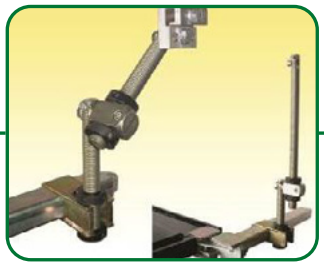

MULTIFIX 09
Supports tridimensionnels pour:
FIXATION - TRACTION - POUSSEE indiqués pour la réparations de véhicules moyen/légers

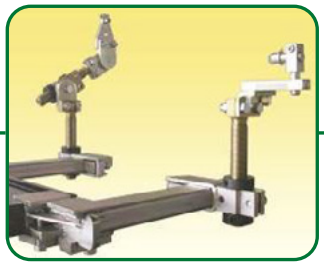

MULTISET
Supports tridimensionnels pour: FIXATION - TRACTION - POUSSEE indiqués pour la réparations de véhicules moyen/lourds

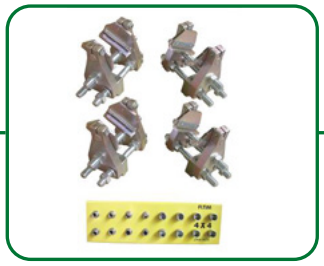

LA 4X4 CHASSIS
Pinces pour châssis

RENAULT / NISSAN
Pinces pour Renault / Nissan

Jollifast

C'est un système d'ancrage qui utilise principalement les trous inférieurs des voitures et des châssis; il est adapté à travailler en combinaison avec les bancs de redressage où le véhicule est soutenu par des tampons de levage ou par les supports de prise sous roues

Peut être utilisé sur tous les banc FI.TIM qui sont équipés de pinces SC06 - SC19 ou FL08

JOLLIFAST c'est un système d'ancrage rapide qui utilise principalement les trous inférieurs des voitures et les têtes des vis proéminentes

Il y a une importante économie des temps dans les réparations petites et moyennes sans compromettre, l'intégrité originale des rebords sous - portières

Diamètre extérieur pour trous + diamètre intérieure pour pivots saillants de 11/6 à 25/20
Nombres impairs = Ø extérieures
Nombres pairs = Ø intérieurs
2 pièces pour chaque mesure

Pour trous de Ø19 à 25 nombres impairs
Longueurs 30 mm
2 pièces pour chaque mesure

Ø22 intérieure pour pivots et vis saillants
Longueurs 60 mm
2 pièces

Ø26 intérieure pour pivots et vis saillants
Longueur 60 mm
2 pièces

Pour trous de Ø8 à 30 nombres pairs
Longueur 60 mm
2 pièces pour chaque mesure

Ø24 intérieur pour pivots et vis saillants
Longueur 60 mm
2 pièces

Ø28 intérieur pour pivots et vis saillants
Longueur 60 mm
2 pièces

FI.TIM
LIFTS & BENCHES - COLLISION REPAIR

KITFIX

Système de fixation sur trous renforcés

Avantages de KITFIX: rapidité de fixation en évitant de perdre temps pour le démontage et montage des protections sous-portière en évitant d'endommager / restaurer le rébords sous-portière

KX

KITFIX 1

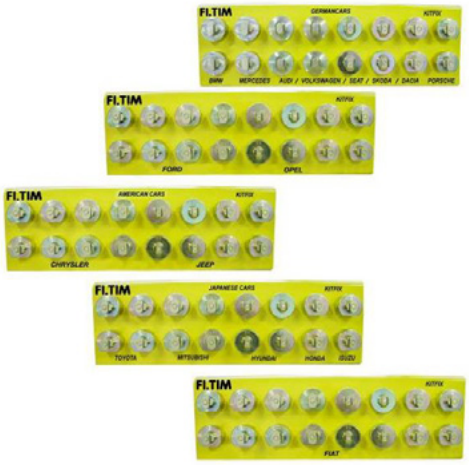

KITFIX EX

KITFIX BMW

KITFIX MERCEDES

KITFIX

Innovante proposition de FITIM pour fixer les voitures pendant les réparations
KITFIX est utilisé surtout avec les supports KX mais il est compatible avec le JOLLIFAST et également avec MULTIFIX 09 et MULTISET

KITFIX est fixé sur des trous barlongs et ronds renforcés de diamètre plus grand que les voitures SUV / 4x4 ont inférieurement; comme depuis toujours sont fixés les Mercedes et
les BMW on peut fixer dans la même façon la majeure partie des auto / SUV / 4X4 / UTILITAIRES présents dans le marché

KITFIX EX comprend le présentoir avec 4 ensembles de 4 fixations

KITFIX 1 comprend 1 ensemble de 4 fixations pour trous ronds ou pour trous barlongs de façon que chaque client puisse acheter les singles ensembles pour les voitures qui répare plus souvent

Sur chaque bague avec pivot de fixation est marqué le diamètre du trou ou la dimension du trou barlong qui sont marqués également sur le panneau présentoir

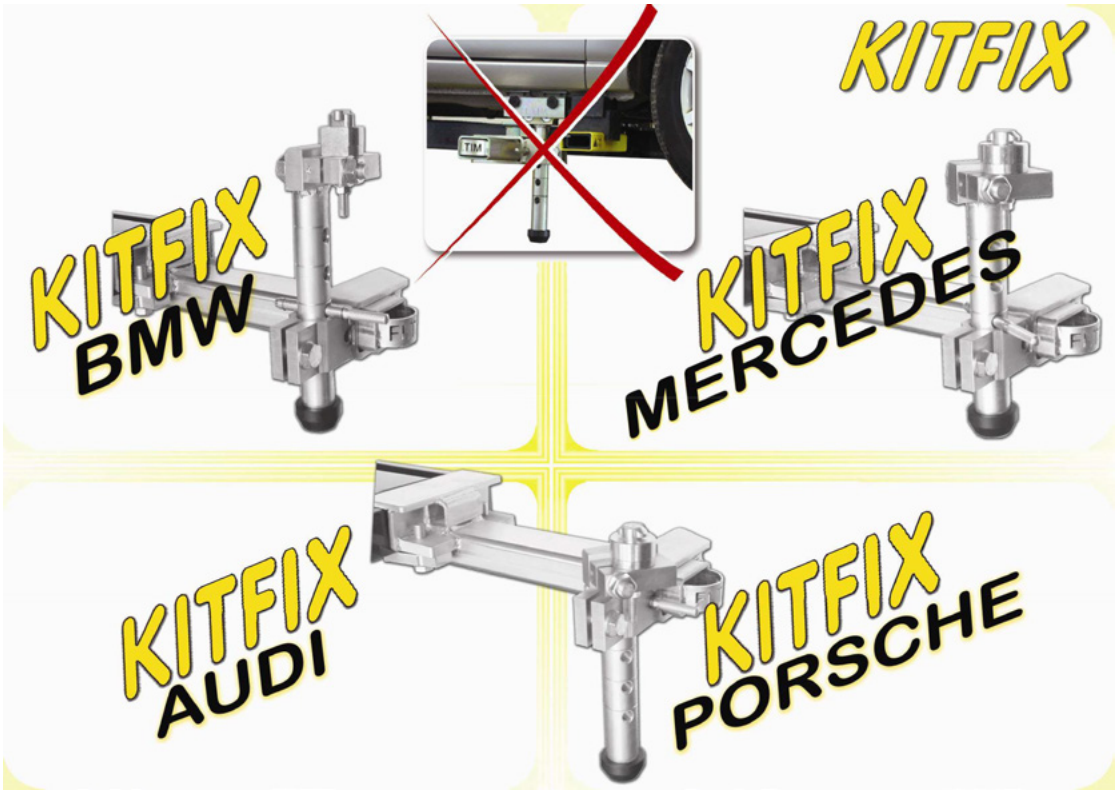

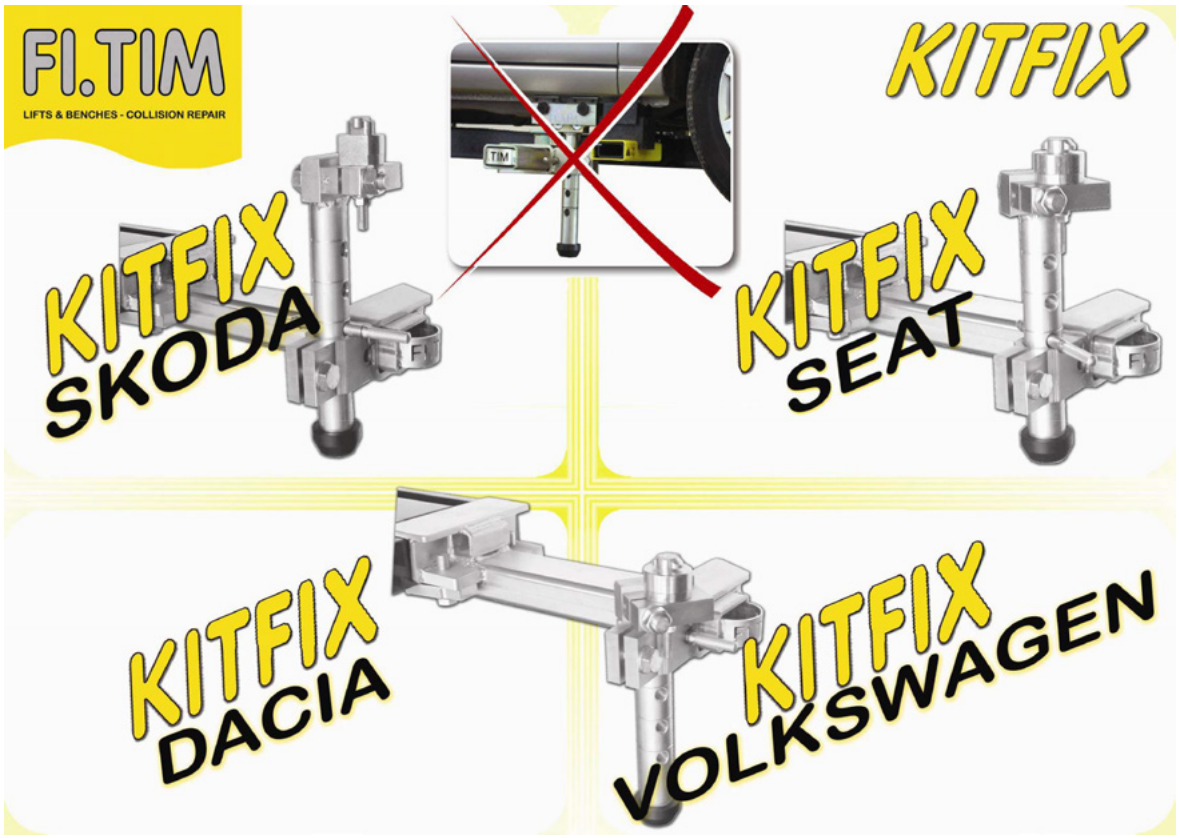
FI.TIM
LIFTS & BENCHES - COLLISION REPAIR
KITFIX
SKODA
KITFIX
SEAT
KITFIX
DACIA
KITFIX
VOLKSWAGEN

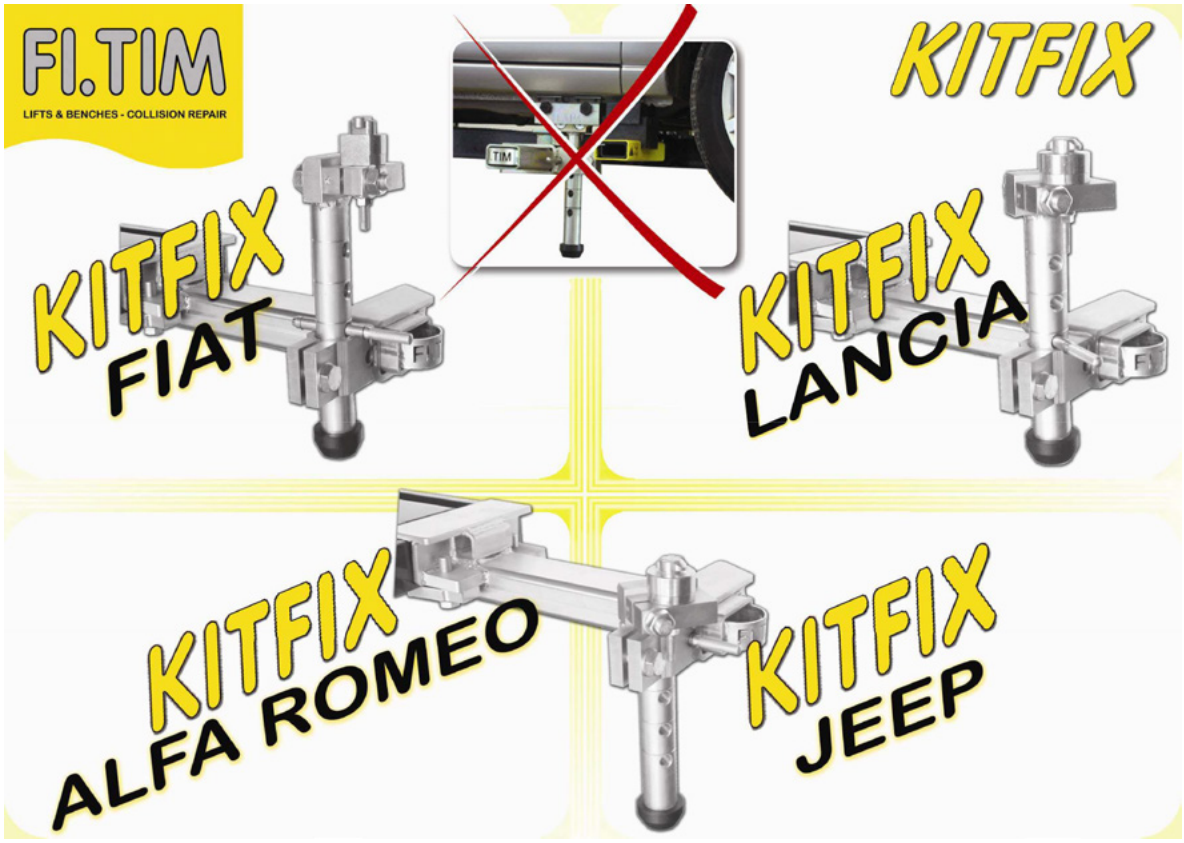
FI.TIM
LIFTS & BENCHES - COLLISION REPAIR
KITFIX
FIAT
KITFIX
LANCIA
KITFIX
ALFA ROMEO
KITFIX
JEEP

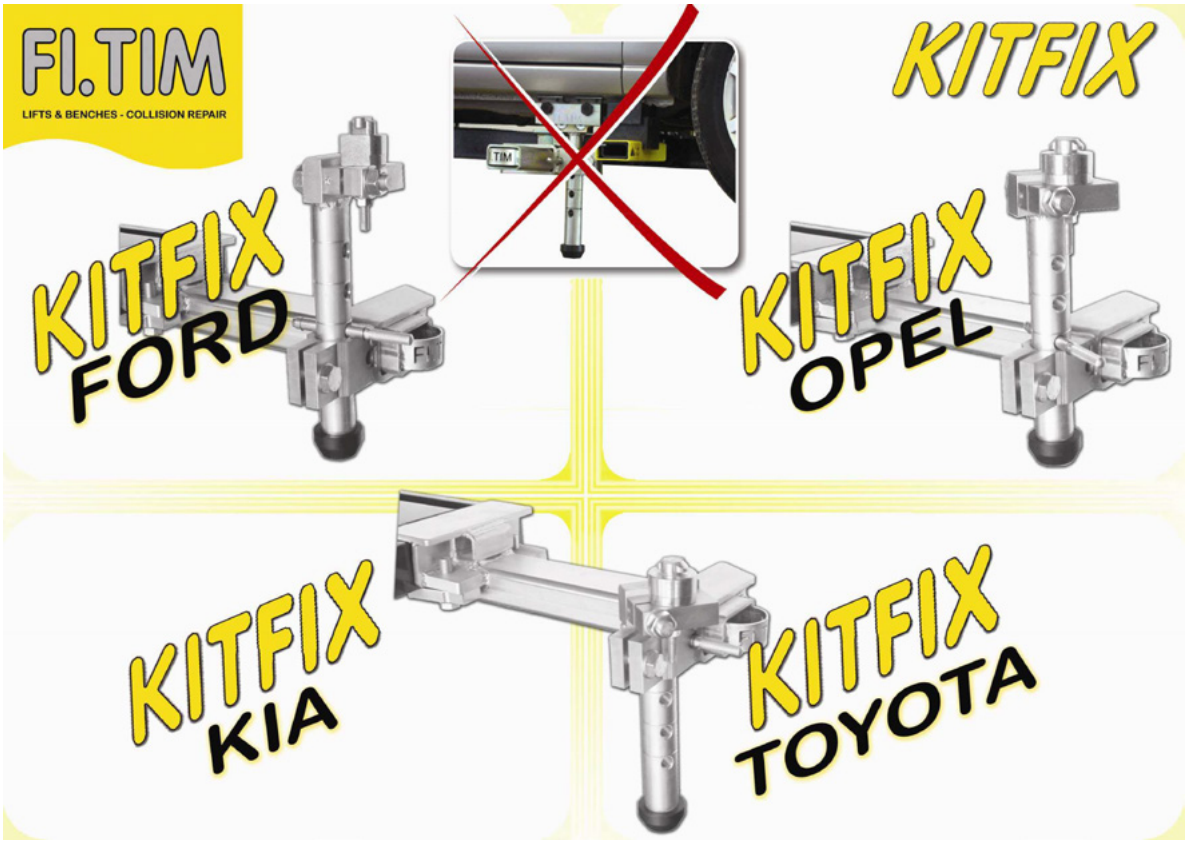
FI.TIM
LIFTS & BENCHES - COLLISION REPAIR
KITFIX
KITFIX FORD
KITFIX OPEL
KITFIX KIA
KITFIX TOYOTA

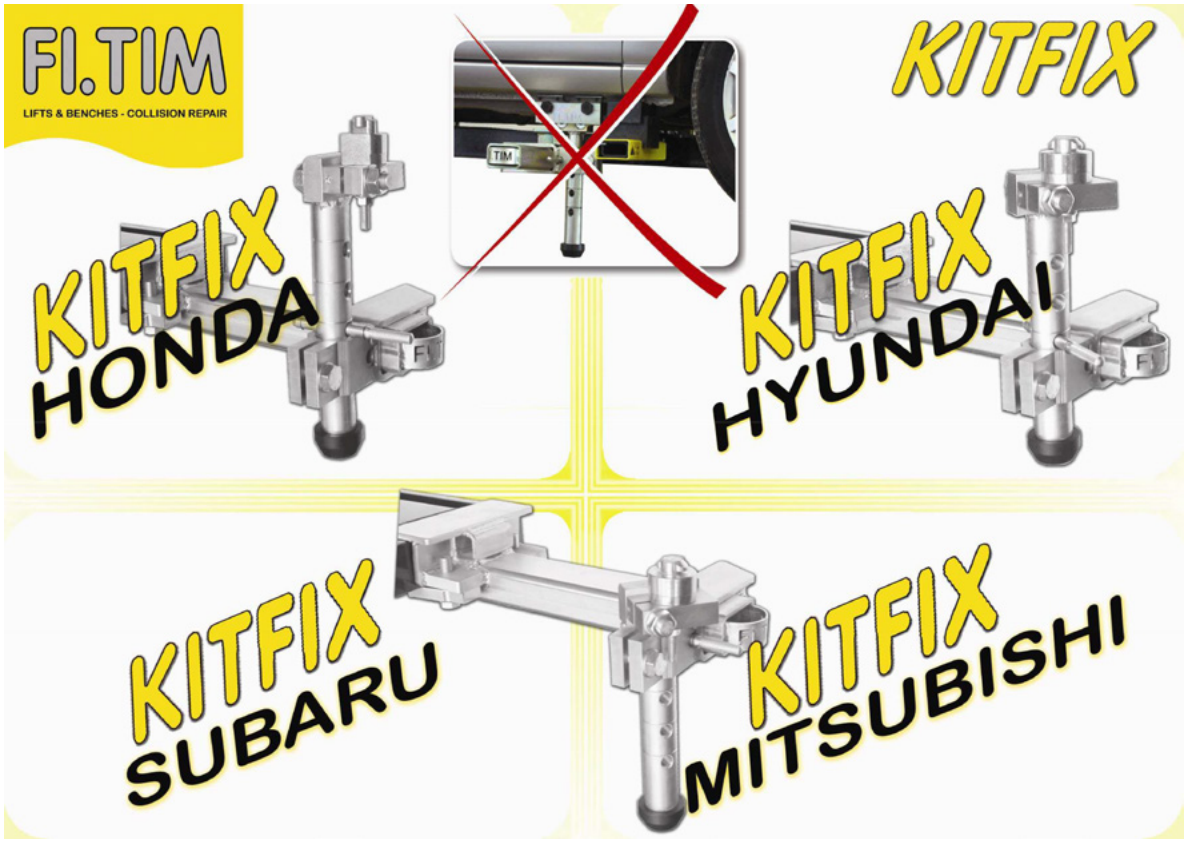
FI.TIM
LIFTS & BENCHES - COLLISION REPAIR
KITFIX
KITFIX HONDA
KITFIX HYUNDAI
KITFIX SUBARU
KITFIX MITSUBISHI

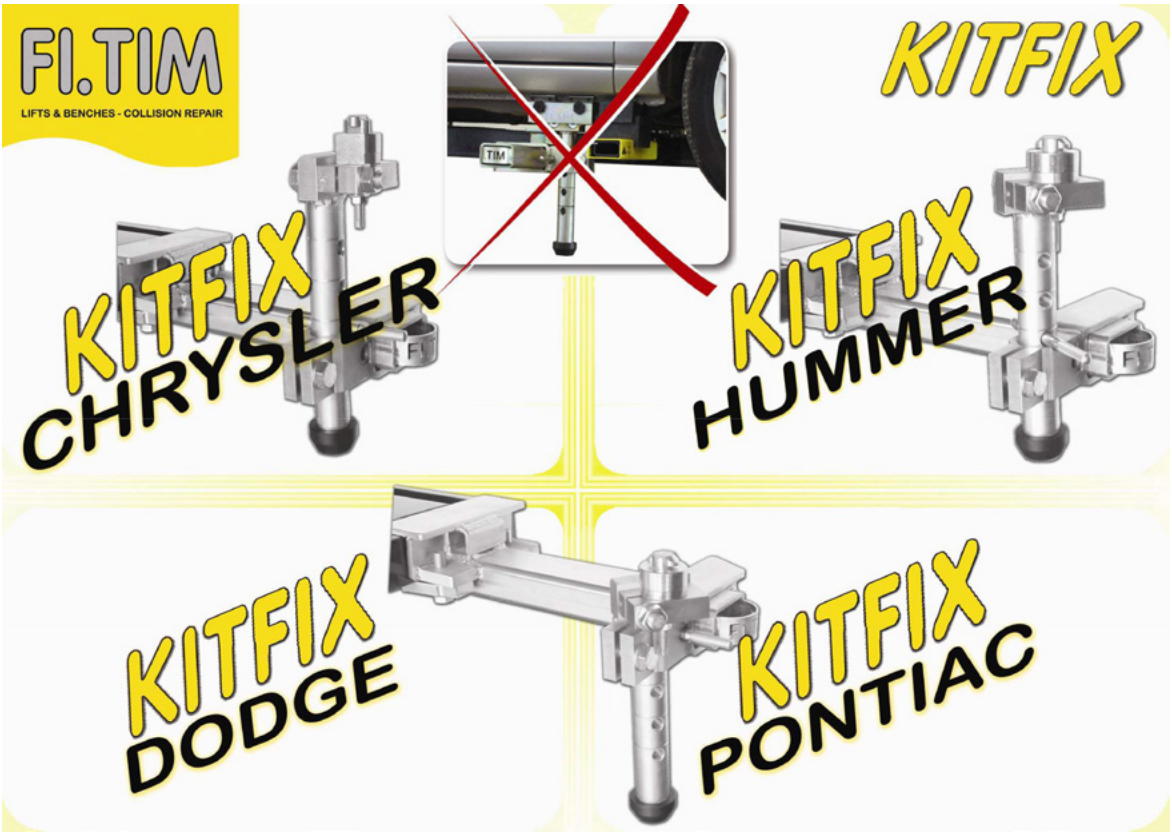
FI.TIM
LIFTS & BENCHES - COLLISION REPAIR
KITFIX
CHRYSLER
KITFIX
HUMMER
KITFIX
DODGE
KITFIX
PONTIAC

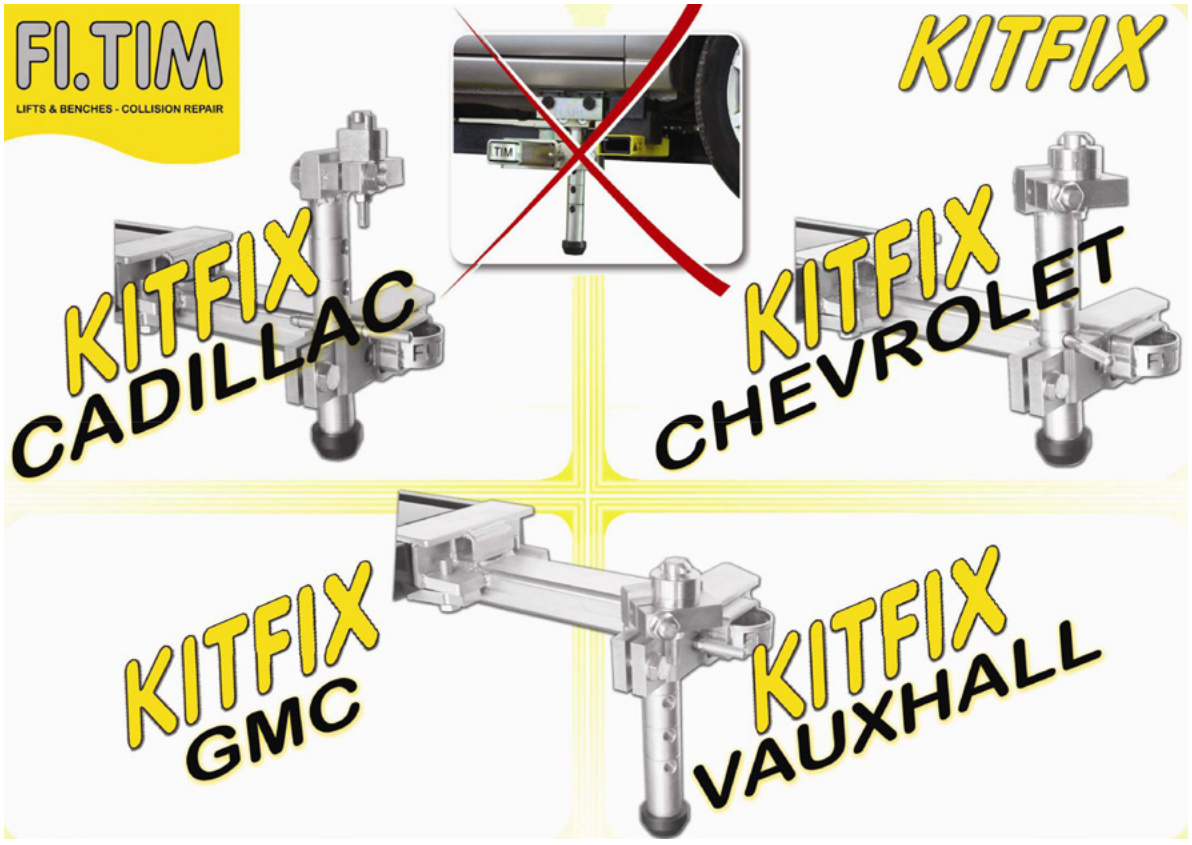
FI.TIM
LIFTS & BENCHES - COLLISION REPAIR
KITFIX
CADILLAC
KITFIX
CHEVROLET
KITFIX
GMC
KITFIX
VAUXHALL

Multifix 09

Supports tridimensionnels pour: Fixation - Traction - Poussée

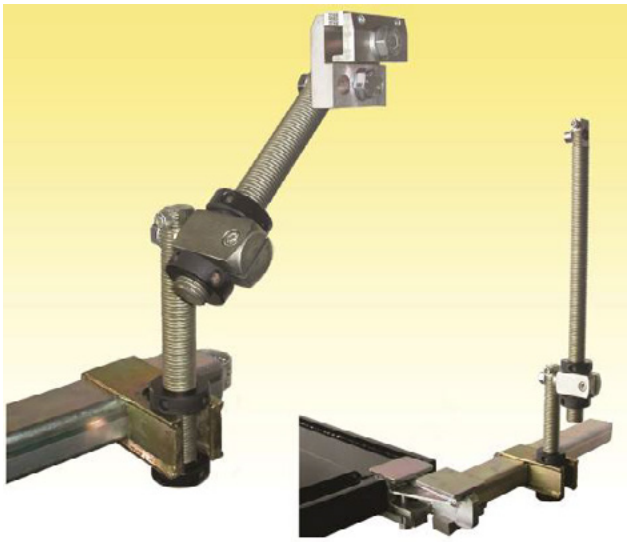

Pour véhicules moyen légers

Fixation rapide par une agrafe
(brevet FI.TIM)

Dotation

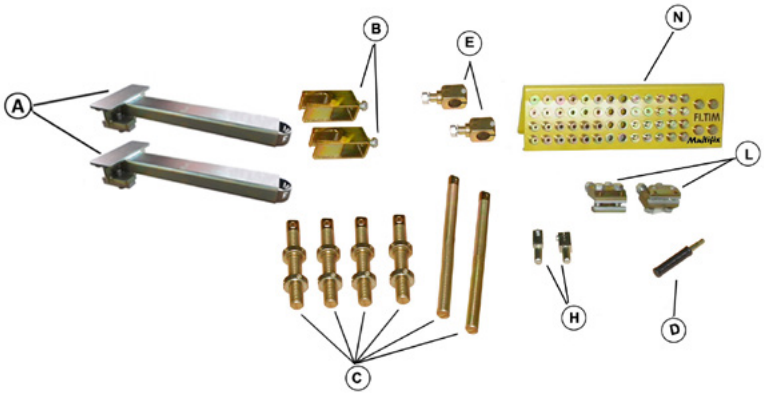

A - bras de montage à l'élévateur – 2 pcs
B - supports pour fixage au bras/tige – 2 pcs
C - tiges filetées – 2 pièces longueur 660 mm – 4 pcs
longueur 330 mm avec bague de fixage
D - clé pour régler tiges – 1 pce
E - support fixage tige – 2 pcs
H - support articulé pour fixage du véhicule – 2 pcs
N - présentoir qui contient 56 fourreaux de diamètres et grandeurs différents – 1 pce

Multifix 09

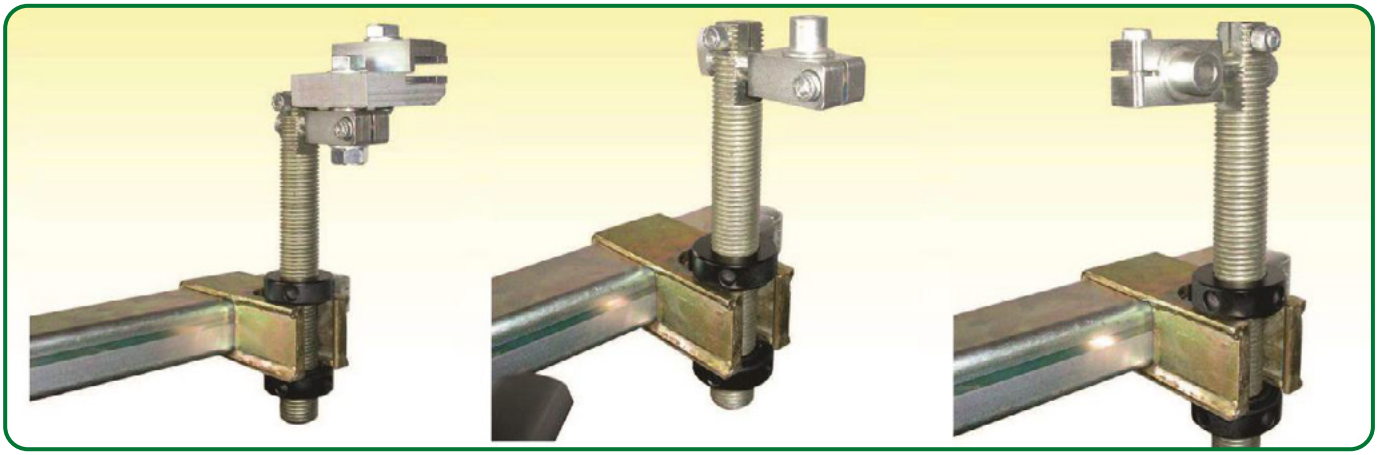

Multiset

Supports tridimensionnels pour: Fixation - Traction - Poussée

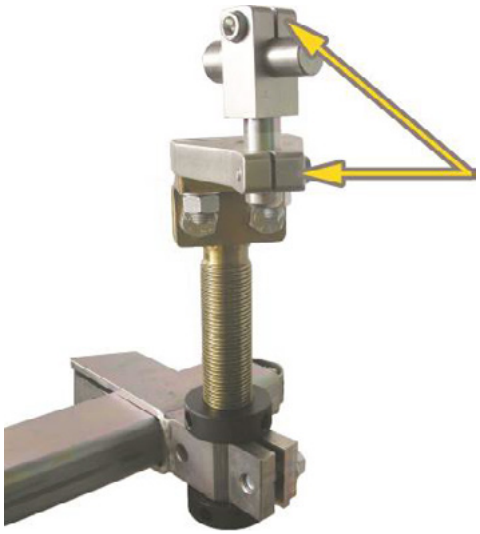

Pour véhicules moyen / lourds 4x4

Fixation rapide par une agrafe
(brevet FI.TIM)

Dotation

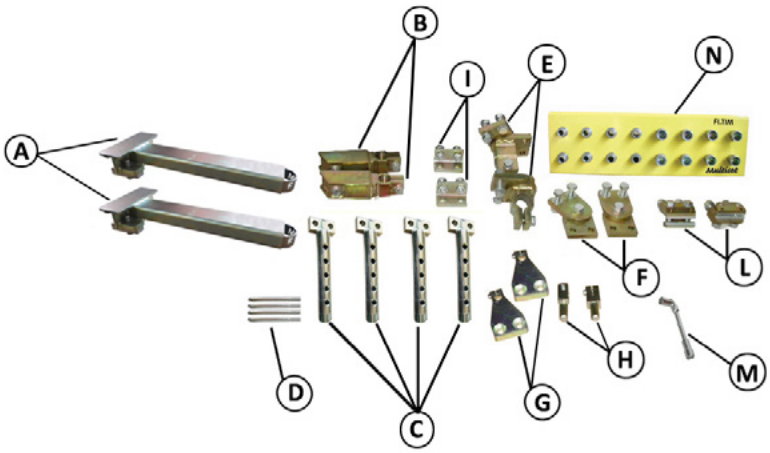

A - bras de montage à l'élévateur – 2 pcs
B - supports pour fixage au bras/tige – 2 pcs
C - tubes taraudés avec échelle millimetré – 4 pcs
D - clé pour réglage tubes – 1 pce
E - plaques articulées + support fixage du tube – 2 pcs
F - plaque articulée – 2 pcs
G - parties fixage véhicule – 2 pcs
H - support articulé pour fixage véhicule – 2 pcs
I - support "L"– 2 pcs
M - clé – 1 pce
N - présentoir avec 56 bagues de diamètres et dimensions différentes – 1 pce

Multiset

Rotation plaques avec blocage

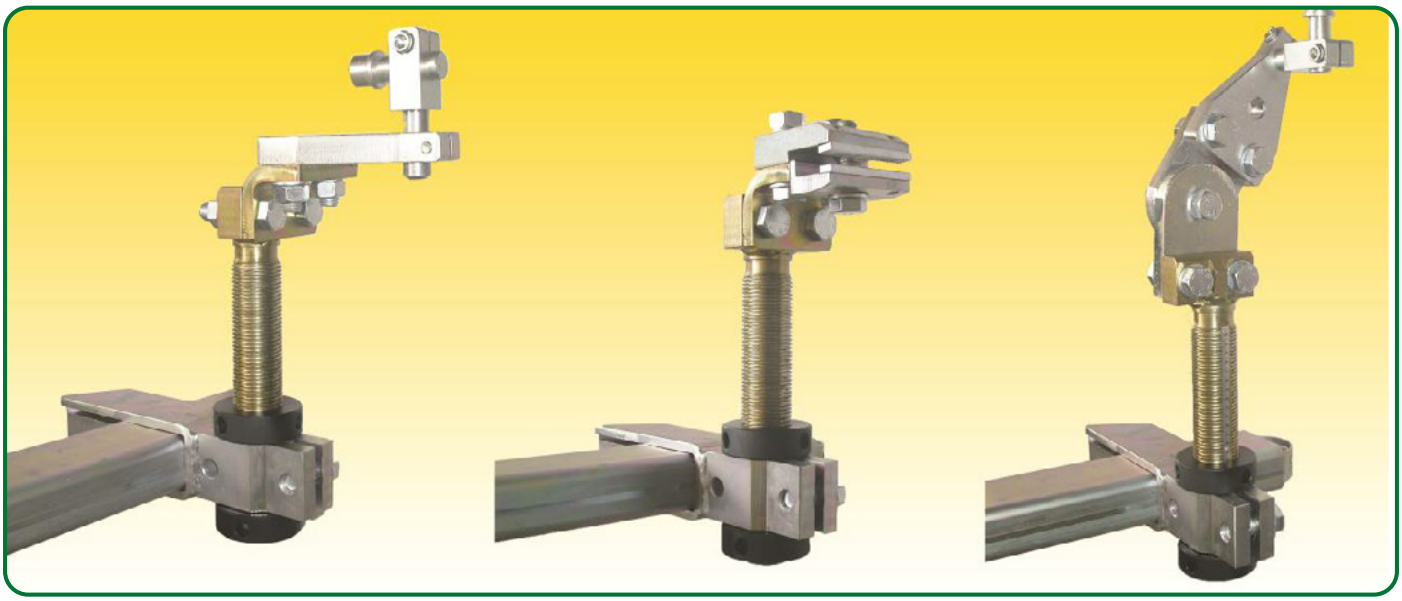

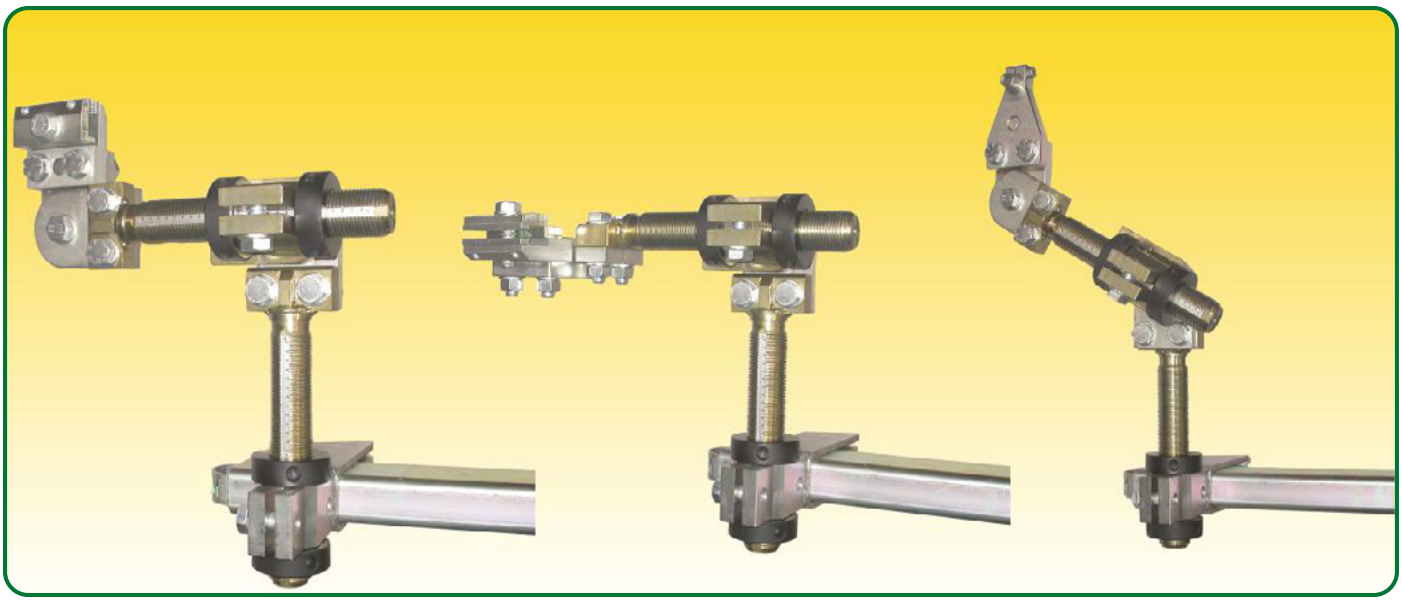

LA 4X4 CHASSIS

Pinces pour châssis

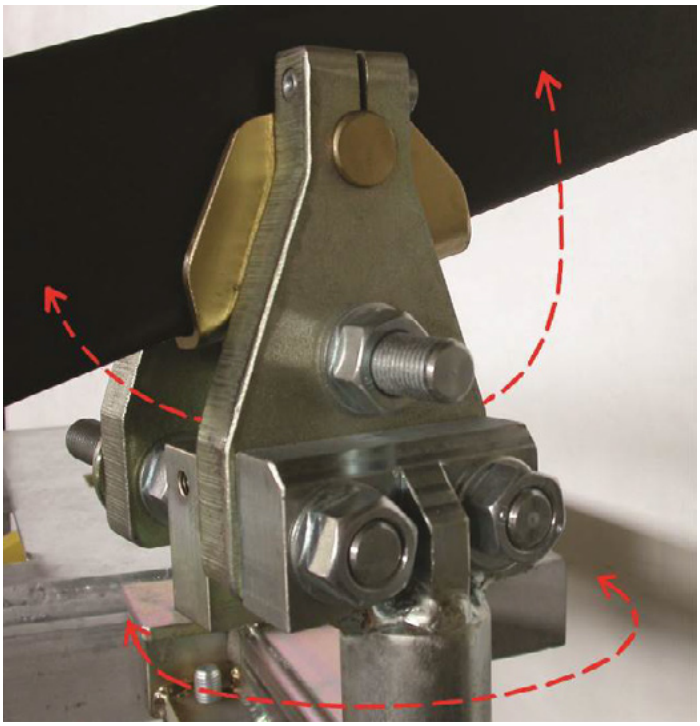

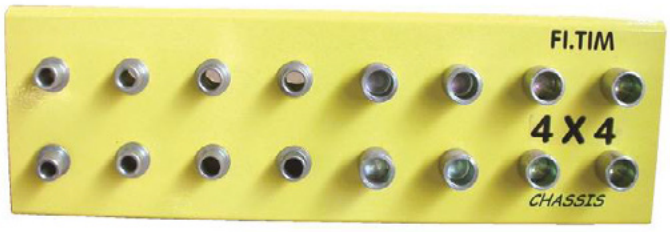

Pinces Renault / Nissan

KX = supports kx (4 pcs) fournis séparément

A = devant tous modèles (2 pcs)

P1 = arrière Mégane II et Mégane III (2 pcs)

P2 = arrière Scénic (entraxe trous différents par rapport aux Mégane) (2 pcs)

T = arrière Renault Modus / Clio / Nissan Micra (2 pcs)

LA 104

Chariot multi-usage

Très robuste pour soutenir et contenir pinces et accessoires lourdes

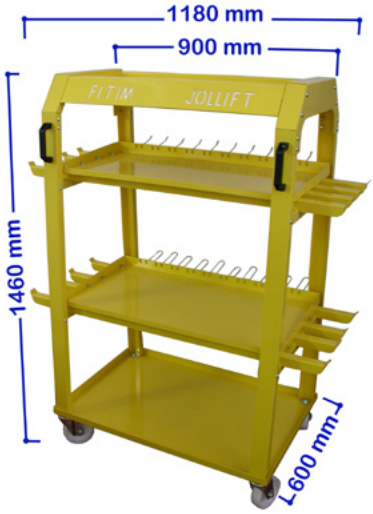

Fourni avec 10 crochets singles et 10 crochets doubles pour accrocher les pinces de tirage sangles et autres options de tirage

Fourni dans un carton complet d'instructions pour le montage rapide (poids 70 kg)

FI.TIM
LIFTS & BENCHES - COLLISION REPAIR

LA 125

Supports coulissants d'appui roues multifonctionnels

Hauteur de travail confortable pour différents travaux (montage des pinces particulières, travaux sur le sous portière, travail de réglage des portières, mesure du véhicule avec roues en appui)

Sécurité contre le surchargé et contre la rupture des roues

Le kit est fourni dans 2 boîtes en carton et chacune contient 2 pièces, fourni avec instructions pour le montage rapide

3500 KG

Capacité maximale du kit complet LA 125 (4 supports ensemble)
Les supports LA 125 doivent être utilisés exclusivement ensemble à un élévateur, pour le centrage du véhicule ou pour autres travaux avec les 4 roues en appui

FI.TIM
LIFTS & BENCHES - COLLISION REPAIR

KIT RB

Kit pour liberer les roues, fourni avec: pompe hydraulique à pied, vérin hydraulique barre JOLLYPULL Smart Repair et différents composantes
Il nécessite des supports de prise sous roues

LSPA 104

Option porte supports de prise sous roues
pour servante LA 104

CS AR

Chevalet pour supports de prise sous roues

FLSC 90 ORM

Kit n. 4 supports à “L” pour emploi horizontale
des pinces FL08 et SC19

JO MSRUB 09

Kit n. 4 tampons réglables en hauteur pour systèmes de mesure, de supports en combinaison avec les pinces, pour tous les modèles de bancs

JO SMA

N. 1 support qui soutient la mécanique du véhicule complet de vérin avec fixation au plan supérieure
pour tous les modèles de bancs

A 113 900
Kit n. 3 sangles de traction

A 113 901
Anneau de sangle tubulaire

A 116 60
Pince autobloquante 6 ton

A 117
Pince multidirectionnelle en forme de cloche

A 123
Pince “luccio”

A 124
Pince coulissante “slitta”

A 2501S
Chaîne 2500 mm + crochet

ZEROLINE FI.TIM

Système de mesure digitale

ZEROLINE: longueur, largeur, diagonale et hauteur sont mésurés digitallement avec une précision numérique; il peut fonctionner à n'importe quel angle – appuyer sur le bouton d'étalonnage crée le plan de référence zéro même si la voiture n'est pas horizontale
Il est indiqué pour mésurer la carrosserie / les pièces mécaniques / l'alignement des roues etc.

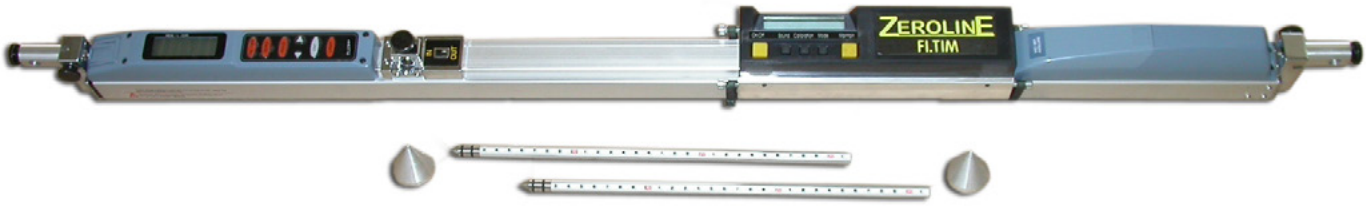

Multi Level System

STEP

Supports des pris sous roues qui soulevent en rehaussent la partie inférieure du véhicule du plan de l'élévateur, en le gardant aligné

MLS VIDEO
http://www.fitim.com/filmati/video.html)

STEP VIDEO
http://www.fitim.com/filmati/videojollift.html)

MLS et STEP
une technologie à l'avant-garde, produits sur demande

JOLLIFT

pullinglift

FLAT LIFT

master 5000

jollypull

Jollifast

FI.TIM

LIFTS & BENCHES - COLLISION REPAIR

KITFIX

Multifix

Multiset

System Level Multi

STEP

SPAZIOLIFT

Gamma

FI.TIM

Padova, Italy

www.fitim.com

product-info@fitim.com

+39 049 8740683