Banco Master 5000 sopra pavimento o incassato

Nuovo brevetto registrato

MASTER 5000.IN
INCASSATO NEL PAVIMENTO

Altezza minima 0 mm (sopra il pianale)
Altezza minima 50 mm (sopra il supporto di sollevamento dove appoggia la ruota)
Altezza utile 1330mm (sopra il pianale)
Altezza utile 1380 mm (sopra il supporto di sollevamento dove appoggia la ruota)

MASTER 5000.ES
SOPRA PAVIMENTO

Altezza minima 120 mm (sopra il pianale)
Altezza minima 50 mm (sopra il supporto di sollevamento dove appoggia la ruota)
Altezza utile 1450 mm (sopra il pianale)
Altezza utile 1380 mm (sopra il supporto di sollevamento dove appoggia la ruota)

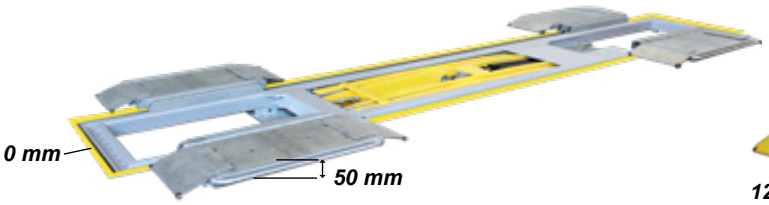

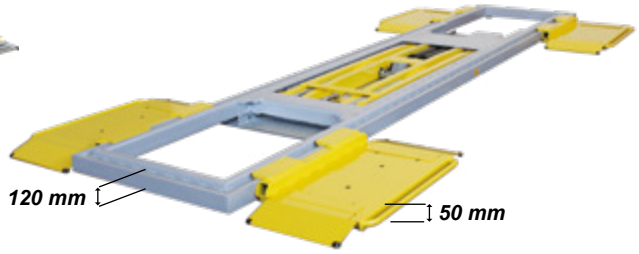

Dimensioni fossa minime:
Lunghezza = 5060mm
Larghezza = 1130mm
Profondità = 130mm

PORTATA 5000 KG

SU RUOTE

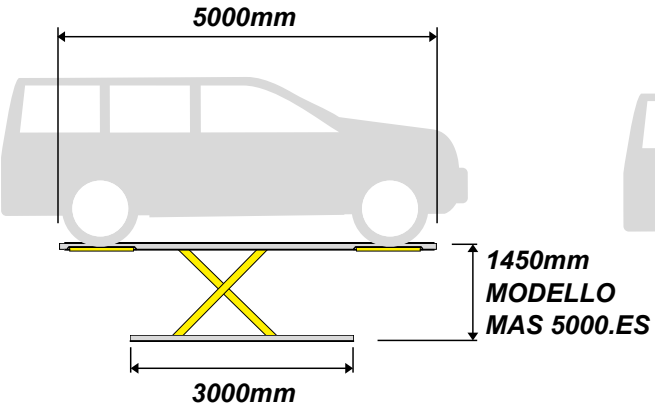

SU TAMPONI

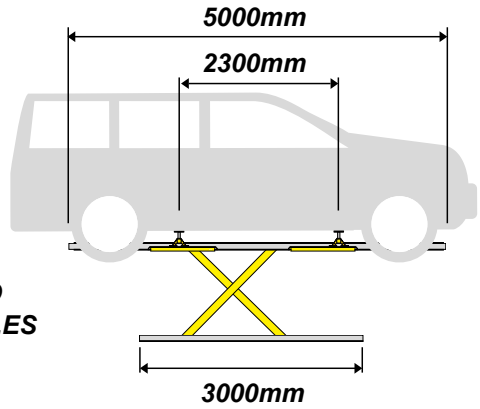

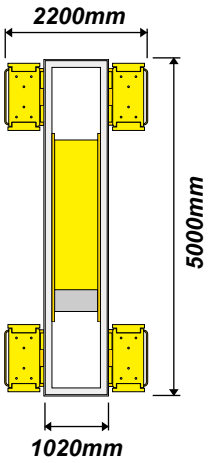

FI.TIM
LIFTS & BENCHES - COLLISION REPAIR

Accessori banco

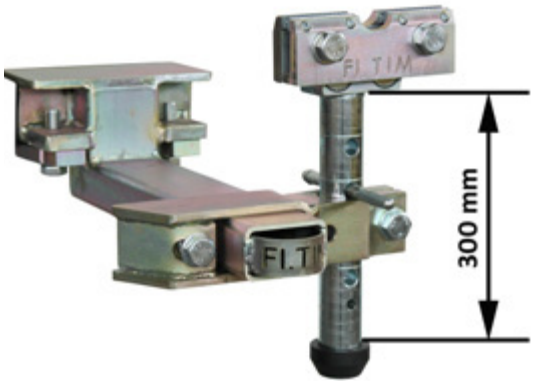

FL08. ES

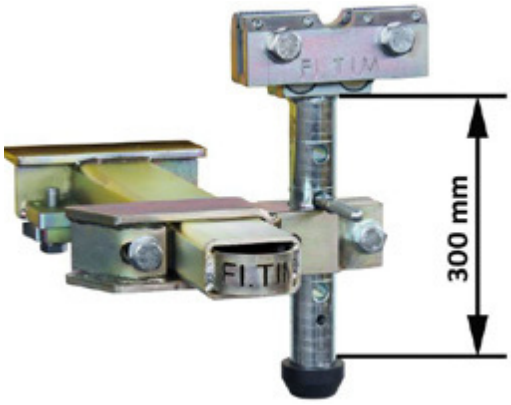

FL08. IN

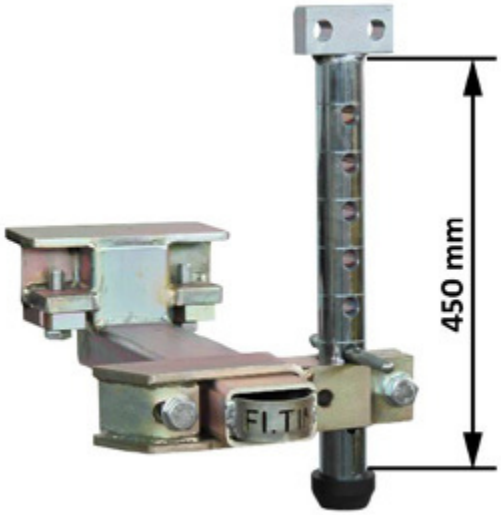

ST450 (accessorio per FL08)
Per sistemi di misura

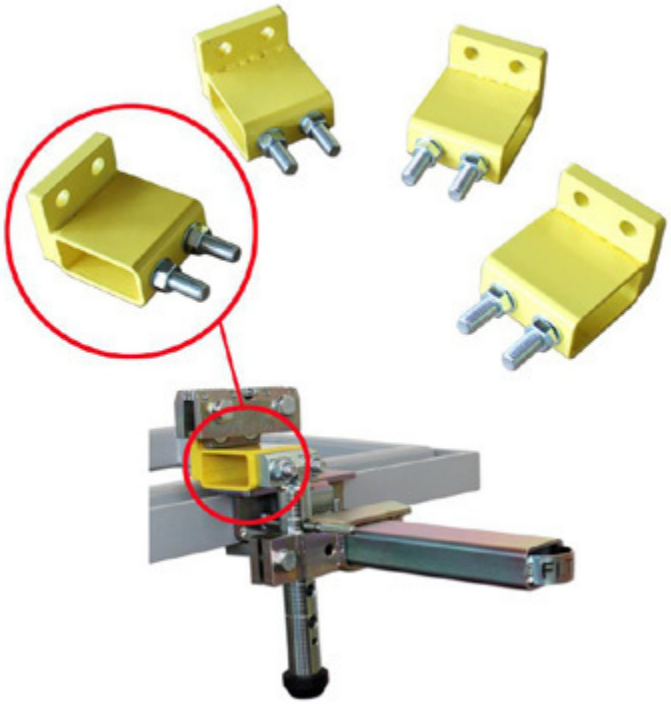

DIS.FL08MAS5000 (accessorio)
Distanziali morsa

Banco Master 5000 sopra pavimento o incassato

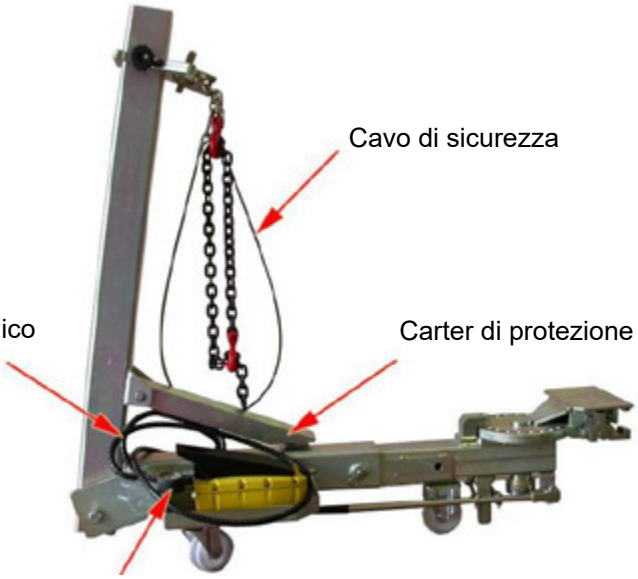

BT 1ROTEL

Braccio di tiro telescopico a singola rotazione orizzontale

BT 2RO

Braccio di tiro a doppia rotazione orizzontale

BT 2RO COMPACT

Braccio di tiro a doppia rotazione orizzontale *Compatto*

BT 2RO 10TON

Braccio di tiro a doppia rotazione orizzontale con potenza cilindro 10t

BT 2RO 10TON COMPACT

Braccio di tiro a doppia rotazione orizzontale con potenza cilindro 10t *Compatto*

A106

Rullo di tiro verso il basso (accessorio per braccio BT1ROTEL)

A107

Prolunga verticale (accessorio per bracci BT1ROTEL – BT2RO – BT2ROCOM)

FI.TIM
LIFTS & BENCHES - COLLISION REPAIR