Bancos empotrados en el suelo

JOLLIFT LB

Capacidad máxima 3200 kg
Altura mínima 0 mm
Altura de elevación 1480 mm
(encima del taco de goma de apoyo)

Jollift LB 1ROTEL SC19

EH
Electrohidráulica

Mando a distancia RC
(accessorio opcional)

BT1ROTEL

BT2RO

BT2RO10TON

SC19.IN

FL08

Dimensiones mínimas foso:
Largura = 2250 mm
Anchura = 720 mm
Profundidad = 260 mm

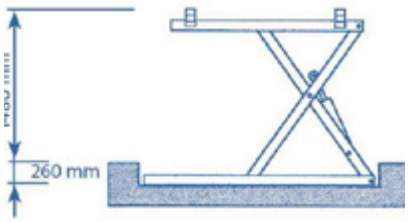

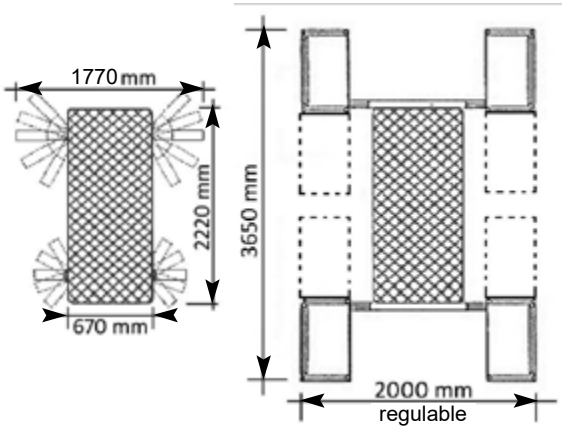

FI.TIM
LIFTS & BENCHES - COLLISION REPAIR